D. (Luft) T. 2190 A-6, A-6/R1
Teil 9 B; Heft 2

Nur für den Dienstgebrauch!

Fw 190 A-6, A-6/R1

Flugzeug-Handbuch

Teil 9 B

Elektrisches Bordnetz

Heft 2: Schaltunterlagen

ungeprüft

(Stand April 1944)

Ausgabe Juli 1944

Der Reichsminister der Luftfahrt

Technisches Amt
GL/C Nr. 280 259/44 (E 2 V Rechlin)

Berlin, den 21. Juli 1944

Hiermit genehmige ich die D. (Luft) T. 2190 A-6, A-6/R 1 Teil 9 B; Heft 2 — N. f. D. — „Fw 190 A-6, A-6/R 1. Flugzeug-Handbuch. Teil 9 B: Elektrisches Bordnetz. Heft 2: Schaltunterlagen (ungeprüft). (Stand April 1944.) Ausgabe Juli 1944."

Sie tritt mit dem Tage der Herausgabe in Kraft.

I. A.

Diesing

Die Schaltunterlagen sind nicht durch das RLM auf technische Richtigkeit geprüft und können Fehler enthalten. Durch die Herausgbe der D. (Luft) T. mit geprüften Schaltunterlagen wird diese vorläufige D. (Luft) T. außer Kraft gesetzt.

Vorbemerkung

Die Baureihe Fw 190 A-1 unterscheidet sich von den Baureihen ab Fw 190 A-2 durch ein anderes Fahrwerk; sie hat — ebenso wie die Baureihe Fw 190 A-2 — den BMW 801 C-Motor. In den Baureihen Fw 190 A-3 bis A-8 ist der BMW 801 D-Motor eingebaut.

In den Baureihen Fw 190 A-4 bis A-6 ist an Stelle des Funkgerätes FuG VIIa das Gerät FuG 16 Z eingebaut. Die Baureihe Fw 190 A-8 ist mit FuG 16 Z-Y ausgerüstet.

Die Baureihen ab Fw 190 A-5 unterscheiden sich gegenüber den Reihen A-1 bis A-4 durch ein um 150 mm vorgeschobenes Triebwerk. Baureihenkennzeichnung siehe Flugzeugtypenschild.

Nachweis der für die Baureihen Fw 190 A-1 bis A-6 gültigen Ausgabereihen der D. (Luft) T. 2190

Teil	Benennung	Baureihe					
		A-1	A-2	A-3	A-4	A-5	A-6
0	Allgemeines	A-1	A-1	A-1	A-1	A-5/A-6	A-5/A-6
1	Rumpfwerk	A-1	A-2, A-3, A-4	A-2, A-3, A-4	A-2, A-3, A-4	A-5/A-6	A-5/A-6
2	Fahrwerk	A-1	A-2 bis A-6	A-2 bis A-6	A-2 bis A-6	A-2 bis A-6	A-2 bis A-6
3	Leitwerk	A-1	A-1	A-1	A-1	A-5/A-6	A-5/A-6
4	Steuerwerk	A-1	A-1	A-1	A-1	A-5/A-6	A-5/A-6
5	Tragwerk	A-1	A-1	A-1	A-1	A-5/A-6	A-5/A-6
6	Triebwerk	A-1 bis A-6	A-1 bis A-6	A-1 bis A-6	A-1 bis A-6	A-1 bis A-6	A-1 bis A-6
7	Triebwerkbedien- und -versorgungs-anlage	A-1	A-1	A-1	A-1	A-5/A-6	A-5/A-6
8 A	Schußwaffenanlage	A-1 bis A-5	A-1 bis A-5	A-1 bis A-5	A-1 bis A-5	A-1 bis A-5	A-6
8 B	Abwurfwaffenanl.	A-1	A-1	A-1	A-1	A-5/A-6	A-5/A-6
8 C	Sonderwaffenanl.	entfällt	entfällt	entfällt	A-5/A-6	A-5/A-6	A-5/A-6
8 D	Sondereinbauten	A-1	A-1	A-1	A-1	A-5/A-6	A-5/A-6
8 E	Lichtbildanlage	entfällt	entfällt	entfällt	entfällt	entfällt	entfällt
8 F	Nebelanlage	entfällt	entfällt	entfällt	entfällt	entfällt	entfällt
8 G	Rüstsätze	entfällt	entfällt	entfällt	entfällt	entfällt	entfällt
9 A	Allg. Ausrüstung	A-1	A-2, A-3, A-4	A-2, A-3, A-4	A-2, A-3, A-4	A-5/A-6	A-5/A-6
9 B1	Elt-Bordnetz, Beschreibung	A-1 bis A-6	A-1 bis A-6	A-1 bis A-6	A-1 bis A-6	A-1 bis A-6	A-1 bis A-6
9 B2	Elt-Bordnetz, Schaltunterlagen	A-1 bis A-5	A-1 bis A-5	A-1 bis A-5	A-1 bis A-5	A-1 bis A-5	A-6
9 C	Hydraul. Anlage	entfällt	entfällt	entfällt	entfällt	entfällt	entfällt
9 D	Bordfunkanlage	A-1, A-2, A-3	A-1, A-2, A-3	A-1, A-2, A-3	A-4 bis A-6	A-4 bis A-6	A-4 bis A-6
9 E	Gerät u. Sonder-werkzeug	A-1	A-1	A-1	A-1	A-1	A-1
10	Beförd. u. Bruchbg.	A-1	A-1	A-1	A-1	A-5/A-6	A-5/A-6
11	Reparaturanweisg.	Rep.	Rep.	Rep.	Rep.	Rep.	Rep.

Inhalt

I. Listen:

Elt-Geräteliste ..... Blatt Nr. 1—30

II. Zeichnungen:

Übersichtsschaltplan für Fw 190 A-6 ..... Zeichnung Nr. 1a
Übersichtsschaltplan für Fw 190 A-6/R1 ..... Zeichnung Nr. 1b

Stromlaufplan
- A-Anlage ..... Zeichnung Nr. 2
- B-Anlage ..... Zeichnung Nr. 3
- C-Anlage ..... Zeichnung Nr. 4
- D-Anlage .....
- E-Anlage, Teil 1 ..... Zeichnung Nr. 5a
- E-Anlage, Teil 2 ..... Zeichnung Nr. 5b
- E-Anlage, Teil 3 ..... Zeichnung Nr. 5c
- E-Anlage, Teil 4 ..... Zeichnung Nr. 5d
- E-Anlage, Teil 5 ..... Zeichnung Nr. 5e
- E-Anlage, Teil 6 ..... Zeichnung Nr. 5f
- L-Anlage ..... Zeichnung Nr. 6
- M-Anlage ..... Zeichnung Nr. 7
- P-Anlage, Teil 1 ..... Zeichnung Nr. 8a
- P-Anlage, Teil 2 ..... Zeichnung Nr. 8b
- P-Anlage, Teil 3 ..... Zeichnung Nr. 8c
- P-Anlage, Teil 4 ..... Zeichnung Nr. 8d
- P-Anlage, Teil 5 ..... Zeichnung Nr. 8e
- P-Anlage, Teil 6 ..... Zeichnung Nr. 8f
- P-Anlage, Teil 7 ..... Zeichnung Nr. 8g
- R-Anlage ..... Zeichnung Nr. 9
- S-Anlage ..... Zeichnung Nr. 10

Minusverteilung ..... Zeichnung Nr. 11

Anschlußplan:
- Aufbauverteiler V 1 ..... Zeichnung Nr. 12
- Aufreihtrennstelle V 2 ..... Zeichnung Nr. 13
- Aufbauverteiler V 3 ..... Zeichnung Nr. 14
- Schaltverteiler V 4 ..... Zeichnung Nr. 15
- Aufreihtrennstelle V 43 ..... Zeichnung Nr. 16
- Aufreihtrennstelle V 115, Teil 1 ..... Zeichnung Nr. 17a
- Aufreihtrennstelle V 115, Teil 2 ..... Zeichnung Nr. 17b
- Aufreihtrennstelle V 116, Teil 1 ..... Zeichnung Nr. 18a
- Aufreihtrennstelle V 116, Teil 2 ..... Zeichnung Nr. 18b
- Aufreihtrennstelle V 125, Teil 1 ..... Zeichnung Nr. 19a
- Aufreihtrennstelle V 125, Teil 2 ..... Zeichnung Nr. 19b
- Aufreihtrennstelle V 126, Teil 1 ..... Zeichnung Nr. 20a
- Aufreihtrennstelle V 126, Teil 2 ..... Zeichnung Nr. 20b

Bauschaltplan:
- Abwurfwaffe und Rüstsatz ..... Zeichnung Nr. 21

Spalte	Kennzeichen 1	Benennung 2	Anforderungszeichen 3	Einbauort 4	Bemerkungen 5
Rh. 01		(I) Sind nur vorhanden, wenn	Bildgerät eingebaut ist.		
02					
03		(II) Gilt nur für A-6.			
04					
05		(III) Gilt nur für A-6/R 1.			
06					
07					
08					
09	A 1	Generator	FI 34218-1	Motor	
10	A 2	Regler	FI 34245-1	Gerätebank R	
11	A 3	Entstörer	19-8201 C	Gerätebank R	
12	A 4	Selbstschalter ohne Gehäuse			
13		mit Fernauslösung	FI E 5002 08	Gerätebank R	
14	A 5	Bleisammler	FI 34257	FT-Raum	
15	—	Sammlerbett mit Spannb.	19-5512 B-1	Sammler	
16	A 6	Selbsschalter ohne Gehäuse			
17		mit Fernauslösung	FI E 5002 08	Gerätebank R	
18	A 7	Einbaudruckknopf, 1polig	FI 32315-2	Gerätebank L	
19					
20					
21	A 10	Außenbordsteckdose	FI 32629-1	Rumpfseitenwand R	
22					
23					
24	A 14	Brandschottstecker	FI 32614-1	Motortraggerüst	
25	A 15	Brandschottdose	FI 32614-2	Motortraggerüst	
26	A 16	Brandschottdose	FI 32614-2	Spant 2 rechts	
27	A 17	Brandschottstecker	FI 32614-1	Spant 2 rechts	
28					
29					
30					
31					
32	A 22	Vierkantsteckgehäuse	FI 32614-4	Gerätebank R	
33	—	Steckdosenplatte, 2polig	FI 32636-1	geh. zu A 22	
34	A 23	Vierkantsteckgehäuse	FI 32616-4	Gerätebank R	
35	—	Steckerplatte, 2polig	FI 32636-2	geh. zu A 23	
36	A 24	Leitungsstecker, 1polig	FI 32118-4	Verteiler V 43	
37	A 25	Leitungsstecker, 1polig	FI 32118-4	Verteiler V 43	
38	A 26	Leitungsstecker, 1polig	FI 32118-4	Verteiler V 2	
39	A 27	Leitungsstecker, 1polig	FI 32118-4	Verteiler V 2	
40	A 28	Leitungsstecker, 1polig	FI 32119-4	Verteiler V 2	
41	A 29	Leitungsstecker, 1polig	FI 32118-4	Verteiler V 2	
42	A 30	Leitungsstecker, 1polig	FI 32119-4	Verteiler V 2	
43					
44					
45					
46					
47					
48					
49					
50					
51					
52					
53					
54					
55					
56					
57					
58					
59					
60					
61					

Spalte	Kennzeichen 1	Benennung 2	Anforderungszeichen 3	Einbauort 4	Bemerkungen 5
Bl. 01	B 2	Anlaßschalter mit Sicherheitsklappe	Fl 21212	Gerätebank R	
03	B 3	Schaltschütz	Fl 32828	Gerätebank R	
04	B 4	Schaltschütz	Fl 32828	Gerätebank R	
05	B 5	Schwungkraftanlasser	AL/SGG 24 DL 2	Motor	
06	B 6	Kuppelmagnet	SHSM/7000/3 Z	Schwungkraftanlasser	
07	B 7	Anl.-Trafo-Summer	Fl 21213	Gerätebank L	
08	B 8	Zündschalter	Fl 21119	Gerätebank L	
09	B 9	Zwillings-Zündmagnet	ZM 14 DR 13	Motor	
14	B 14	Brandschottdose	Fl 32648-2	Gerätebank L	
15	B 15	Brandschottstecker	Fl 32648-1	Gerätebank L	
16	B 16	Brandschottdose	Fl 32648-3	Brandschott	
17	B 17	Brandschottstecker	Fl 32648-1	Brandschott	
20	B 20	Leitungsstecker, 1polig	Fl 32118-4	Verteiler V 2	

Fw 190 A-6, A-6/R 1	El-Geräteliste	Blatt Nr. 2

Lfd. Nr.	Kennzeichen	Benennung	Anforderungszeichen	Einbauort	Bemerkungen
Spalte	1	2	3	4	5
01	C 1	Selbstschalter ohne Gehäuse	Fl E 5000 01	Gerätebank R	
02	C 2	Lampenfassung	Fl 32557-3	Flügelrandkappe links	
03	—	Glashaube, rot	Fl 32557-5	Flügelrandkappe links	
04	—	Lampe, 25 W	Fl 32796-1	Kennlicht C 2	
05	C 3	Lampenfassung	Fl 32557-3	Flügelrandkappe rechts	
06	—	Glashaube, grün	Fl 32557-4	Flügelrandkappe rechts	
07	—	Lampe, 25 W	Fl 32796-1	Kennlicht C 3	
08	C 4	Heckleuchte	Fl 32563	Seitenruder	
09	—	Lampe, 5 W	Fl 32779	Hecklicht C 4	
10	C 5	2pol. Preßstoffsteckdose	Fl 32601	Flügel L, Rippe 5b	
11	C 6	2pol. Preßstoffstecker	Fl 32600	Flügel L, Rippe 5b	
12	C 7	2pol. Preßstoffsteckdose	Fl 32601	Flügel R, Rippe 5b	
13	C 8	2pol. Preßstoffstecker	Fl 32600	Flügel R, Rippe 5b	
14	C 9	2pol. Preßstoffsteckdose	Fl 32601	Seitenflosse	
15	C 10	2pol. Preßstoffstecker	Fl 32600	Seitenflosse	
16	C 11	Leuchtenfassung	Fl 32267	Hauptgerätebrett links	
17	—	Lampe, 7 W	Fl 32781	Leuchtenfassung C 11	
18	C 12	Leuchtenfassung	Fl 32267	Windschutz L	
19	—	Lampe, 15 W	Fl 32786	Leuchtenfassung C 12	
20	C 13	Leuchtenfassung	Fl 32267	Windschutz R	
21	—	Lampe, 7 W	Fl 32781	Leuchtenfassung C 13	
22	C 14	Leuchtenfassung	Fl 32267	Hauptgerätebrett rechts	
23	—	Lampe, 7 W	Fl 32781	Leuchtenfassung C 14	
24					
25	C 16	Verdunkler	Fl 32401-4	Gerätebank L	
26	C 17	2pol. Preßstoffsteckdose	Fl 32601	Flügelrandkappe rechts	
27	C 18	2pol. Preßstoffstecker	Fl 32600	Flügelrandkappe rechts	
28	C 19	2pol. Preßstoffsteckdose	Fl 32601	Flügelrandkappe links	
29	C 20	2pol. Preßstoffstecker	Fl 32600	Flügelrandkappe links	
30					
31					
32					
33					
34					
35					
36					
37					
38					
39					
40					
41					
42					
43					
44					
45					
46					
47					
48					
49					
50					
51					
52					
53					
54					
55					
56					
57					
58					
59					
60					
61					

	Kennzeichen	Benennung	Anforderungszeichen	Einbauort	Bemerkungen
Spalte	1	2	3	4	5
Zh. 01	D 1	Selbstschalter ohne Gehäuse	FI E 5000 01	Gerätebank R	
02	D 2	Gitterschauzeichen	FI 32525-3	Hauptgerätebrett-	
03	D 3	Heizbares Staurohr	FI 22261	vor Flügelnase rechts	
04	D 4	2pol. Preßstoffsteckdose	FI 32601	Flügelnase rechts	
05	D 5	2pol. Preßstoffstecker	FI 32600	Flügelnase rechts	
06	D 6	3pol. Preßstoffsteckdose	FI 32604		
07					
08					
09					
10					
11					
12					
13					
14					
15					
16					
17					
18					
19					
20					
21					
22					
23					
24					
25					
26					
27					
28					
29					
30					
31					
32					
33					
34					
35					
36					
37					
38					
39					
40					
41					
42					
43					
44					
45					
46					
47					
48					
49					
50					
51					
52					
53					
54					
55					
56					
57					
58					
59					
60					
61					

Zeile	Kennzeichen	Benennung	Anforderungszeichen	Einbauort	Bemerkungen
	1	2	3	4	5
01	E 1	Kippwechselschalter	FI 32346-3	Gerätebank L	
02					
03	E 3	Kraftstoffbehälterpumpe	KBP 16 H 8-4544 H	Hinterer Kraftstoffbehälter	T = 390
04	E 4	2pol. Gebersteckdose	FI 32627-2	Kraftstoffbehälterpumpe E 3	
05					
06	E 6	Kraftstoffbehälterpumpe	KBP 16 H 8-4544 H	Vorderer Kraftstoffbehälter	T = 460
07					
08	E 8	2pol. Gebersteckdose	FI 32627-2	Kraftstoffbehälterpumpe E 6	
09	E 9	3pol. Preßstoffstecker	FI 32603	Gashebel	
10	E 10	Selbstschalter ohne Gehäuse	FI E 5000 05	Gerätebank R	
11	E 11	3pol. Preßstoffsteckdose	FI 32604	Gashebel	
12	E 12	Selbstschalter ohne Gehäuse	FI E 5000 01	Gerätebank R	
13	E 13	Selbstschalter ohne Gehäuse	FI E 5000 01	Gerätebank R	
14	E 14	Selbstschalter ohne Gehäuse	FI E 5000 01	Gerätebank R	
15	E 15	Endmomentschalter	FI E 5826 01	Gerätebank L	
16	E 16	Selbstschalter ohne Gehäuse	FI E 5000 01	Gerätebank R	
17	E 17	Endmomentschalter	FI E 5826 01	Gerätebank L	
18	E 18	Spindelgetriebe	8-3416 F-1	Höhenflosse	
19	E 19	3pol. Preßstoffsteckdose	FI 32604	Spindeltrieb E 18	
20	E 20	3pol. Preßstoffstecker	FI 32603	Spindeltrieb E 18	
21					
22	E 22	Stell.-Anz. für Höhentrimm	FI 22852-2	Gerätebank L	
23	E 23	Widerstandsgeber	FI 20861	Rumpfheck	
24	E 24	Instrumentensteckdose	FI 32615-3	Stell.-Anz. für Höhentrimmung	E 22
25	E 25	3pol. Gebersteckdose	FI 32628	Widerstandsgeber E 23	
26	E 26	Selbstschalter ohne Gehäuse	FI E 5000 05	Gerätebank R	
27	E 27	Steuerschütz, 1x40 *)	19-9012	Trennst. Rumpfflügel R	*) n. Schl. 54
28					
29					
30	E 30	Steuerschütz, 1x40 *)	19-9012	Trennst. Rumpfflügel L	*) n. Schl. 54
31					
32	E 32	Fahrwerksantrieb	19-5510 B-1	Flügel R, L zw. Rippe 4 und 5	
33	E 33	Selbstschalter ohne Gehäuse	FI E 5000 01	Gerätebank R	
34	E 34	Schalter für Rollwerk und	Fw SK 7331	Gerätebank L	
35	—	Landeklappen			
36	E 35	Signalschalter	FI 32329-1	Knickstrebe L u. R	
37	E 36	Fahrwerksverriegelung	19-5664 A oder	Flügel R, L, Rippe 2 a	
38			19-5655 A-1		
39	E 38	Dosensockel	FI 50973-4	Führerraum Mitte vorn	
40					
41	E 39	12-Lampengerät	FI 32532	Gerätebank L	
42	—	12 Lampen, 2 W	FI 32777-1	12-Lampengerät E 39	
43					
44					
45	E 42	3pol. Preßstoffsteckdose	FI 32604	Flügel R, Knickstrebe	
46					
47	E 44	6pol. Steckdose	FI 32110-1	Verriegelung E 36 R	
48	E 45	Verstellgerät, 250 W *)	9-9536/B oder C	Flugmotor	*) siehe
49	E 45	Verstellgerät, 250 W *)	9-9536/D	Flugmotor	Änd.-Anw. 90 100 + 101
50					
51	E 48	3pol. Preßstoffsteckdose	FI 32604	Flügel L, Knickstrebe	
52	E 49	3pol. Preßstoffstecker	FI 32603	Flügel L, R, Knickstrebe	
53	E 50	6pol. Steckdose	FI 32110-1	Verriegelung E 36 L	
54					
55					
56					
57	E 54	Abgew. Steckgehäuse	FI 32113-5	12-Lampengerät E 39	
58	E 55	Kraftstofförderpumpe	E P 1 E	Rumpfunterteil	
59					(E-Anl. best.
60	E 57	Vierkantsteckgehäuse	FI 32616-5	Fahrwerksantrieb L	aus 3 Blatt)
61	—	Steckdosenplatte, 2polig	FI 32636-1	Geh. zu E 57	

Spalte	Kennzeichen 1	Benennung 2	Anforderungszeichen 3	Einbauort 4	Bemerkungen 5
Bl. 01					
02	E 58	Vierkantsteckgehäuse	FI 32616-5	Fahrwerksantrieb R	
03	—	Steckdosenplatte, 2polig	FI 32636-1	Geh. zu E 58	
04	E 59	Vierkantsteckgehäuse	FI 32616-5	Fahrwerksantrieb L	
05	—	Steckdosenplatte, 2polig	FI 32636-1	Geh. zu E 59	
06	E 60	Vierkantsteckgehäuse	FI 32616-5	Fahrwerksantrieb R	
07	—	Steckdosenplatte, 2polig	FI 32616-1	Geh. zu E 60	
08	E 61	Selbstschalter ohne Gehäuse	FI E 5000 02	Gerätebank R	
09	E 62	Entstörer *)	FI E 8206 01	Vord. Kraftstoffbehälterpumpe	
10	E 63	Daumenschalter	FI 32337	Gashebel	
11	E 64	Spindelantrieb	8-3416 D-1	Flügel L, R, Rippe 5	
12	—	Umkehrm. mit Stecker	19-5710 b	Spindelantrieb	
13	—	Anpassungsgetriebe		Spindelantrieb	
14	—	Nachlaufschalter	Sk 7328	Spindelantrieb	
15	E 65	Entstörer *)	FI E 8206 01	Hint. Kraftstoffbehälterpumpe	
16	E 66	Gerades Anbaugehäuse	FI 32111-6	Flügel R, Hinterholm	
17	—	Steckereinsatz	FI 32111-12	Geh. zu E 66	
18	E 67	Gerades Anbaugehäuse	FI 32111-6	Flügel L, Hinterholm	
19	—	Steckereinsatz	FI 32111-12	Geh. zu E 67	
20	E 68	Steckdose, 3polig	FI 32604	Spindelantrieb E 64	
21	E 69	Steckdose, 3polig	FI 32604	Spindelantrieb E 64	
22	E 70	Abgew. Steckgehäuse	FI 32111-5	Flügel R, Hinterholm	
23	—	Steckdoseneinsatz, 14polig	FI 32111-11	Geh. zu E 70	
24	E 71	Flanschdosensockel	FI 50975-116	Rumpfunterteil	
25					
26					
27	E 74	Gerades Steckgehäuse	FI 32113-4	Flügel L, Hinterholm	
28	—	Steckdoseneinsatz, 20polig	FI 32113-11	Geh. zu E 74	
29	E 75	Gerades Anbaugehäuse	FI 32113-6	Flügel L, Hinterholm	
30	—	Steckereinsatz, 20 polig	FI 32113-12	Geh. zu E 75	
31	E 76	Schaltschütz	FI 32828	Flügel L, Hinterholm	
32	E 77	Schaltschütz	FI 32828	Flügel L, Hinterholm	
33	E 78	Gerades Steckgehäuse	FI 32113-4	An E 79	
34	—	Steckdoseneinsaz, 20polig	FI 32113-11	Geh. zu E 78	
35	E 79	Gerades Steckgehäuse	FI 32113-6	Flügel R, Hinterholm	
36	—	Steckereinsatz, 20polig	FI 32113-12	Geh. zu E 79	
37	E 80	Schaltschütz	FI 32828	Flügel R, Hinterholm	
38	E 81	Schaltschütz	FI 32828	Flügel R, Hinterholm	
39	E 82	Winkelsteckergehäuse	FI 32619-1	Schalt. f. Rollw. Landekl. E 34	
40	—	Steckdosenplatte, 10polig	FI 32618-11	Winkelsteckergehäuse E 82	
41					
42					
43	E 85	Selbstschalter ohne Gehäuse	HE 5000 01	Gerätebank R	
44	E 86	Entstörer *)	FI E 8206 01	Zusatzbehälterpumpe	
45					
46					
47					
48	E 90	Vierkantsteckgehäuse	FI 32616-4	Fahrwerksantrieb R, E 32	
49	—	Steckerplatte, 2polig	FI 32636-2	Geh. zu E 90	
50	E 90	Vierkantsteckgehäuse	FI 32616-4	Fahrwerksantrieb L, E 32	
51	—	Steckerplatte, 2polig	FI 32636-2	Geh. zu E 90	
52	E 91	Vierkantsteckgehäuse	FI 32616-4	Fahrwerksantrieb R, E 32	
53	—	Steckerplatte, 2polig	FI 32636-2	Geh. zu E 91	
54	E 91	Vierkantsteckgehäuse	FI 32616-4	Fahrwerksantrieb L, E 32	
55	—	Steckerplatte, 2polig	FI 32636-2	Geh. zu E 91	
56					
57					
58					
59					
60					
61					

Zeile	Kennzeichen	Benennung	Anforderungszeichen	Einbauort	Bemerkungen
	1	2	3	4	5
01					
02					
03					
04					
05					
06	E 100	Leitungsstecker, 1polig	FI 32118-4	Trennstelle Rumpf-Flügel L	
07	E 101	Leitungsstecker, 1polig	FI 32118-4	Trennstelle Rumpf-Flügel L	
08	E 102	Leitungsstecker, 1polig	FI 32118-4	Trennstelle Rumpf-Flügel L	
09	E 103	Leitungsstecker, 5polig	FI 32115-6	Trennstelle Rumpf-Flügel L	
10	E 104	Leitungsstecker, 5polig	FI 32115-6	Trennstelle Rumpf-Flügel L	
11	E 105	Leitungsstecker, 5polig	FI 32115-6	Trennstelle Rumpf-Flügel L	
12					
13	E 107	Leitungsstecker, 5polig	FI 32115-6	Trennstelle Rumpf-Flügel L	
14	E 108	Leitungsstecker, 5polig	FI 32115-6	Trennstelle Rumpf-Flügel L	
15	E 109	Leitungsstecker, 1polig	FI 32118-4	Trennstelle Rumpf-Flügel L	
16	E 110	Leitungsstecker, 1polig	FI 32118-4	Trennstelle Rumpf-Flügel L	
17	E 111	Leitungsstecker, 1polig	FI 32118-4	Trennstelle Rumpf-Flügel L	
18	E 112	Leitungsstecker, 1polig	FI 32118-4	Trennstelle Rumpf-Flügel L	
19	E 113	Leitungsstecker, 1polig	FI 32118-4	Trennstelle Rumpf-Flügel R	
20	E 114	Leitungsstecker, 1polig	FI 32118-4	Trennstelle Rumpf-Flügel R	
21	E 115	Leitungsstecker, 1polig	FI 32118-4	Trennstelle Rumpf-Flügel R	
22	E 116	Leitungsstecker, 5polig	FI 32115-6	Trennstelle Rumpf-Flügel R	
23	E 117	Leitungsstecker, 1polig	FI 32118-4	Trennstelle Rumpf-Flügel R	
24	E 118	Leitungsstecker, 1polig	FI 32118-4	Trennstelle Rumpf-Flügel R	
25	E 119	Leitungsstecker, 1polig	FI 32118-4	Trennstelle Rumpf-Flügel R	
26	E 120	Leitungsstecker, 1polig	FI 32118-4	Trennstelle Rumpf-Flügel R	
27	E 121	Leitungsstecker, 5polig	FI 32115-6	Trennstelle Rumpf-Flügel R	
28	E 122	Leitungsstecker, 5polig	FI 32115-6	Trennstelle Rumpf-Flügel R	
29	E 123	Leitungsstecker, 1polig	FI 32118-4	Verteiler V 2	
30					
31					
32					
33					
34					
35					
36	E 130	Schützkasten Schüka I	19-8635 A	Führerraum	Fa. Scheibler & Söhne
37	E 131	Vierkantsteckgehäuse	FI 32616-4	Motortraggerüst	
38	—	Steckdosenplatte	FI 32636-3	Geh. zu E 131	
39	E 132	Endmomentschalter	FI E 5826 02	Rumpfheck	
40	E 133	Endmomentschalter	FI E 5826 02	Rumpfheck	
41					
42					
43					
44					
45					
46					
47	E 140	Aufbauverteiler	BSK 190.9-93002 H 01	Führerraum	Nur eingebaut, wenn Luftschr.-Verstellgerät 9-9536 B od. C vorhanden
48					
49	E 142	Vierkantsteckgehäuse	FI 32616-4	Motortraggerüst	
50	—	Steckerplatte, 4polig	FI 32636-4		
51					
52					
53					
54					
55					
56					
57					
58					
59					
60					
61					

	Kennzeichen	Benennung	Anforderungszeichen	Einbauort	Bemerkungen
Spalte	1	2	3	4	5
Bl. 01	F 1	Selbstschalter ohne Gehäuse	Fl E 5000 02	Gerätebank R	
02	F 2	Selbstschalter ohne Gehäuse	Fl E 5000 01	Gerätebank R	
03	F 3	20pol. Anbaugehäuse	Fl 32113-6	Gerätebank L	
04	—	Steckereinsatz	Fl 32113-12		
05	F 4	20pol. Steckgehäuse	Fl 32113-4	Gerätebank L	
06	—	Steckdoseneinsatz	Fl 32113-11		
07	F 5	Gerades Anbaugehäuse	Fl 32110-5	Gerätebank L	
08	—	Steckereinsatz	Fl 32110-10		
09	F 6	Gerades Steckgehäuse	Fl 32110-4	Gerätebank L	
10	—	Steckdoseneinsatz	Fl 32110-9		
11					
12					
13	F 9	2pol. Preßstoffstecker	Fl 32600	Führerraum	
14	F 10	2pol. Preßstoffsteckdose	Fl 32601	Führerraum	
15					
16					
17	F 13	Gerades Steckgehäuse	Fl 32111-4	Kabelbahn zwischen Sp. 6 u. 10	
18	—	Steckereinsatz	Fl 32111-12		
19	F 14	Gerades Anbaugehäuse	Fl 32111-6	Kabelbahn zwischen Sp. 6 u. 10	
20	—	Steckdoseneinsatz	Fl 32111-11		
21	F 15	2pol. Preßstoffsteckdose	Fl 32601	Spant 8	
22	F 16	Brechkupplung	Fl 27561	Spant 8	
23					
24					
25					
26					
27					
28					
29					
30					
31	F 101	Durchführungsisolator	Fw 8-190.945-15	Rumpf	
32	F 102	Antennenanpassungsgerät	Ln 27185	Rumpf	
33					
34	F 104	Umformer	Ln 26985	Gerätebrett, Spant 8	
35	F 105	Umformer, Fußplatte	Ln 26986	Gerätebrett, Spant 8	
36	F 106	Aufhängerahmen für Geräteblock	Ln 27216	Gerätebrett, Spant 8	
37					
38	F 107	Verteilerkasten	Ln 27215	Gerätebrett, Spant 8	
39	F 108	Fernbedienungsgerät	Ln 27188	Gerätebank L	
40					
41	F 110	Anschlußdose AD 18	Ln 27266	Gerätebank L	
42					
43	F 112	Einbauschalter	Fl 32316	Gerätebank L	
44	F 113	Fern- und Nahrelais	Ln 27258	Gerätebrett, Spant 8	
45	F 114	2pol. Brechkupplung	Ln 27189	Gerätebrett, Spant 8	
46	F 115	HF-Stecker	Ln 26992	Rumpfspant 13	
47	F 116	HF-Stecker	Ln 26992	Gerätebrett, Spant 8	
48	F 117	Einstellschlüssel	Ln 27854	Gerätebrett, Spant 8	
49	F 118	Frequenzschalter	Ln 27264	Gerätebank L	
50	F 119	Schaltkasten	Ln 27265	Gerätebrett, Spant 8	
51					
52					
53					
54					
55	F 125	Gerades Steckgehäuse	Fl 32110-4	Gerätebrett, Spant 8	
56	—	Steckdoseneinsatz, 6polig	Fl 32110-9		
57	F 126	Gerades Steckgehäuse	Fl 32110-4	Gerätebrett, Spant 8	
58	—	Steckdoseneinsatz, 6polig	Fl 32110-9		
59					
60					
61					

Spalte	Kennzeichen	Benennung	Anforderungszeichen	Einbauort	Bemerkungen
	1	2	3	4	5
Bh. 01					
02					
03					
04					
05					
06					
07					
08					
09					
10					
11					
12					
13					
14	F 141	Peilrahmen	Ln 27226	Rumpf zwischen Spant 9 u. 10	
15					
16	F 143	Aufhängerahmen	Ln 27218	Rumpf zwischen Spant 9 u. 10	
17	F 144	Verteilerkasten	Ln 27209	Rumpf zwischen Spant 9 u. 10	
18	F 145	Anzeigegerät für Funk-			
19		navigation	Ln 27002	Hauptgerätebrett	
20	F 146	Stecker mit Glimmlampe	Ln 27003	Hauptgerätebrett	
21	F 147	HF-Stecker	Ln 26992	Rumpf	
22	F 148	HF-Stecker	Ln 26992	Gerätebrett, Spant 8	
23					
24					
25					
26					
27					
28					
29					
30					
31					
32					
33					
34					
35					
36					
37					
38					
39					
40					
41	F 201	Antennenanpassungsgerät			
42		mit Stabantenne AAG 25 a	Ln 28815	Geräteträger FT-Raum	
43	F 203	Antennenleitung, vollständig	Ln 28813-4	Rumpf	
44	F 204	Widerstandskasten	Ln 28806	Gerätebrett zw. Spt. 9 u. 10	
45	F 205	Aufhängerahmen	Ln 28802	Geräteträger FT-Raum	
46	F 206	Verteilerdose	Ln 28805	Gerätebrett zw. Spt. 9 u. 10	
47	F 207	Bedienungsgerät	Ln 28803	Rumpf, Spant 3	
48	F 208	Einbauschalter ohne Gehäuse	Fl 32316	Rumpf, Spant 3	
49	F 209	Gehäuse mit Durchführungsfl.	Fl 32110-8	FT-Gerätebrett	
50	—	Steckereinsatz	Fl 32110-10	Geh. zu F 209	
51	F 210	Kippumschalter	Fl 32346-1	Gerätebank L	
52	F 211	Selbstschalter ohne Gehäuse	Fl E 5000 01	Gerätebank R	
53	F 212	Selbstschalter ohne Gehäuse	Fl E 5000 01	Gerätebank R	
54					
55					
56					
57					
58					
59					
60					
61					

Spalte	Kennzeichen 1	Benennung 2	Anforderungszeichen 3	Einbauort 4	Bemerkungen 5
Rh. 01					
02					
03					
04					
05					
06					
07					
08					
09					
10					
11					
12					
13					
14					
15					
16					
17					
18					
19					
20					
21					
22					
23					
24					
25					
26					
27					
28					
29					
30					
31	F 801	Gerades Anbaugehäuse	Fl 32111-6	Kabelbahn zwischen Sp. 6 u. 10	
32	—	Steckdosenplatte	Fl 32111-11	Geh. zu F 801	
33	F 802	Gerades Steckgehäuse	Fl 32111-4	Kabelbahn zwischen Sp. 6 u. 10	
34	—	Steckerplatte	Fl 32111-12	Geh. zu F 802	
35	F 803	Vierkantsteckgehäuse	Fl 32616-4	Spant 6	
36	—	Steckerplatte	Fl 32636-2	Geh. zu F 803	
37	F 804	Vierkantsteckgehäuse	Fl 32616-4	Spant 6	
38	—	Steckdosenplatte	Fl 32636-1	Geh. zu F 804	
39					
40					
41					
42					
43					
44					
45					
46					
47					
48					
49					
50					
51					
52					
53					
54					
55					
56					
57					
58					
59					
60					
61					

Lfd. Nr.	Kennzeichen	Benennung	Anforderungszeichen	Einbauort	Bemerkungen
Spalte	1	2	3	4	5
01	L 1	Selbstschalter ohne Gehäuse	Fl E 5000 01	Gerätebank R	
02	L 2	Elt. Wendehorizont	Fl 22410-1 oder Fl 22411-1	Hauptgerätebrett	
03					
04	L 3	Gerades Steckgehäuse	Fl 32110-4	Umformer L 12	
05	—	Steckdoseneinsatz	Fl 32110-9		
06	L 4	Führertochterkompaß	Fl 23334	Hauptgerätebrett Rumpfheck, Spant 11 und 12	
07	L 5	Mutterkompaß	Fl 23331	Führertochterkompaß	
08	L 6	Winkelsteckgehäuse	Fl 32619-1		
09	—	Hülsenplatte, eisenfrei	Fl 23332-2		
10	L 7	Winkelsteckgehäuse	Fl 32619-1	Mutterkompaß L 5	
11	—	Hülsenplatte, eisenfrei	Fl 23332-2		
12					
13					
14	L 10	Selbstschalter ohne Gehäuse	Fl E 5000 01	Gerätebank R	
15	—	Gerades Steckgehäuse	Fl 32110-4	Elt. Wendehorizont L 2	
16	L 11	Steckdoseneinsatz	Fl 32110-9		
17	L 12	Gleichstr.-Drehstr.-Umformer	Fl 22420	Windschutzträger	
18					
19					
20					
21					
22					
23					
24					
25					
26					
27					
28					
29					
30					
31					
32					
33					
34					
35					
36					
37					
38					
39					
40					
41					
42					
43					
44					
45					
46					
47					
48					
49					
50					
51					
52					
53					
54					
55					
56					
57					
58					
59					
60					
61					

Spalte	Kennzeichen 1	Benennung 2	Anforderungszeichen 3	Einbauort 4	Bemerkungen 5
Rh. 01	M 1	Elt. Temperaturanzeiger	FI 20342-2	Hilfsgerätebrett	
02	M 2	Elt. Temperaturgeber	FI 20340	Motorvorbau	
03	M 3	Instrumentensteckdose	FI 32615-3	Elt. Temperaturanzeiger L 1	
04	M 4	2pol. Gebersteckdose	FI 32627-2	Elt. Temperaturanzeiger L 2	
05	M 5	Elt. Vorratsanzeiger	FI 20723	Hilfsgerätebrett	
06					
07	M 7	Elt. Vorratsgeber mit Restw.	FI 20726-42	Behälter, vorn	
08	M 8	Merkleuchte	FI 32529-1	Hilfsgerätebrett	
09	—	Lampe, 2 W	FI 32777-1	Merkleuchte M 8	
10	M 9	Instrumentensteckdose	FI 32615-3	Elt. Vorratsanzeiger M 5	
11	M 10	3pol. Gebersteckdose	FI 32628	Elt. Vorratsgeber M 11	
12	M 11	Elt. Vorratsgeber	FI 20724-40	Behälter, hinten	
13	M 12	3pol. Gebersteckdose	FI 32628	Elt. Vorratsgeber M 7	
14	M 13	Meßstellenumschalter	FI 32331	Spant 3 rechts	
15	M 14	2pol. Gebersteckdose	FI 32627-2	Elt. Vorratsgeber M 7	
16					
17					
18					
19					
20					
21					
22					
23					
24					
25					
26					
27					
28					
29					
30					
31					
32					
33					
34					
35					
36					
37					
38					
39					
40					
41					
42					
43					
44					
45					
46					
47					
48					
49					
50					
51					
52					
53					
54					
55					
56					
57					
58					
59					
60					
61					

Lfd. Nr.	Kennzeichen	Benennung	Anforderungszeichen	Einbauort	Bemerkungen
Spalte	1	2	3	4	5
01					
02					
03					
04					
05					
06					
07					
08	N 8 (l)	Leitungsstecker, 5polig	Fl 32115-6	Trennstelle Flügel L	
09	N 9 (l)	Leitungsstecker, 5polig	Fl 32115-6	Trennstelle Flügel L	
10					
11					
12					
13					
14					
15					
16					
17	N 31 (l)	Gerades Reihengehäuse	6 MiN 26511	Am ADSK 2-17	
18	—	Reihendoseneinsatz	6 MiN 26510.1		
19	N 32 (l)	Winkelsteckgehäuse	Fl 32619-1	Führerraum Mitte	
20	—	Steckdosenplatte	Fl 32618-2		
21	—	Leitungsverschraubung	Fl 32953-4		
22	—	Dichtring	Fl 32950-2		
23	N 33 (l)	Aufbausteckergehäuse	Fl 32619-2	Führerraum Mitte	
24	—	Steckerplatte	Fl 32618-1		
25	—	Einführungstülle	Fl 32954-3		
26	N 34 (l)	Druckknopfschalter	Fl 32334	Am Gashebel	
27					
28	N 36 (l)	Kippausschalter	Fl 32350	Führerraum L	
29	N 37 (l)	Vierkantsteckgehäuse	Fl 32616-5	Flügel L	
30	—	Steckdosenplatte, 4polig	Fl 32636-3		
31	—	Leitungsverschraubung	Fl 32953-4		
32	—	Dichtring	Fl 32950-2		
33	N 38 (l)	Vierkantsteckgehäuse	Fl 32616-4	Flügel L	
34	—	Steckerplatte	Fl 32636-4		
35	—	Leitungsverschraubung	Fl 32953-4		
36	—	Dichtring	Fl 32950-2		
37	N 39 (l)	Preßstoffstecker, 2polig	Fl 32600	Flügel L	
38	N 40 (l)	Preßstoffsteckdose, 2polig	Fl 32601	Flügel L	
39	N 41 (l)	Gerades Steckgehäuse	Fl 32110-4	Am Gerät M 42	
40	—	Steckdoseneinsatz, 6polig	Fl 32110-9		
41	N 42 (l)	Kamera DSK 16		Flügelnase innen L	
42					
43					
44	N 45 (l)	Preßstoffsteckdose, 2polig	Fl 32601	Am Gashebel	
45	N 46 (l)	Preßstoffstecker	Fl 32600	Am Gashebel	
46					
47					
48					
49					
50					
51					
52					
53					
54					
55					
56					
57					
58					
59					
60					
61					

Zeile	Kennzeichen	Benennung	Anforderungszeichen	Einbauort	Bemerkungen
Spalte	1	2	3	4	5
01	P 1 (II)	Selbstschalter, 30 A	Fl E 5000 05	Gerätebank R	ohne Geh.
02	P 2 (II)	Selbstschalter, 15 A	Fl E 5000 03	Gerätebank R	ohne Geh.
03	P 3 (II)	Vierkantsteckgehäuse	Fl 32616-5	Gerätebank R	
04	—	Steckdosenplatte	Fl 32636-3	Im Gerät P 3	
05	—	Leitungsverschraubung	Fl 32953-4	Im Gerät P 3	
06	—	Abschirmtülle	Fl 32952-7	Im Gerät P 3	
07	P 4 (II)	Vierkantsteckgehäuse	Fl 32616-4	Gerätebank R	
08	—	Steckerplatte	Fl 32636-4	Im Gerät P 4	
09	—	Leitungsverschraubung	Fl 32953-4	Im Gerät P 4	
10	—	Dichtring	Fl 32950-2	Im Gerät P 4	
11					
12	P 5 (II)	Schalt-Zähl. und Kontr.-K.	Fl 47319	Hauptgerätebrett	
13	—	4 Schußzähler SZ 500	Fl 47312	Im Gerät P 5	für MG 151
14					
15	P 6 (II)	Autom. Durchladeschaltkasten			
16		ADSK 2—17	Fl 47277	Rumpf vorn links	
17					
18	P 7 (II)	Sicherungs- und Verteiler-			
19		kasten SVK 2-151/131 E	Fl 47273-1	Rumpf vorn rechts	
20	P 8 (II)	EPAD 17	Fl 47200	Rumpf links am MG 17	
21	P 9 (II)	EPAD 17	Fl 47200	Rumpf rechts am MG 17	
22	P 10 (II)	ED 151 B/2	Fl 205405	MG 151 Flügelwurzel L	
23	P 11 (II)	Steuergerät 17 EM. EKu	Fl 45210	Triebwerk L	f. 3-flüg.-
24	P 12 (II)	Steuergerät 17 EM. EKu	Fl 45210	Triebwerk R	Schraube
25	P 13 (II)	ED 151 B/2	Fl 205405	MG 151 Flügelwurzel R	
26	P 14 (II)	Elt. Durchladeschaltkasten			
27		EDSK BI	Fl 47371-1	Flügel R	
28	P 15 (II)	Elt. Durchladeschaltkasten			
29		EDSK BI	Fl 47371-1	Flügel L	
30	P 16 (II)	Reflex-Vis. Revi C/12 D	Fl 50098	Hauptgerätebrett	
31	P 17 (II)	Zündspule ZS 2 A	Fl 204543	Rumpf-Lafetten-Tr. L	
32	P 18 (II)	Zündspule ZS 2 A	Fl 204543	Rumpf-Lafetten-Tr. R	
33	P 19 (II)	Elt.-Geber DSG 3 AL	Fl 204513	Triebwerk Mitte	
34	P 20 (II)	Steckerkasten StK-2	StK-2	Motorträger	Michel
35	P 21 (II)	Vierkantsteckgehäuse	Fl 32616-4	Am Gerät P 20	
36	—	Steckerplatte, 2polig	Fl 32636-2	Im Gerät P 21	
37	—	Leitungsverschraubung	Fl 32953-4	Im Gerät P 21	
38	—	Abschirmtülle	Fl 32952-6	Im Gerät P 21	
39	P 22 (II)	Vierkantsteckgehäuse	Fl 32616-4	Am Gerät P 20	
40	—	Steckerplatte, 2polig	Fl 32636-2	Im Gerät P 22	
41	—	Leitungsverschraubung	Fl 32953-4	Im Gerät P 22	
42	—	Abschirmtülle	Fl 32952-6	Im Gerät P 22	
43	P 23 (II)	Vierkantsteckgehäuse	Fl 32616-4	Am Gerät P 26	Geh. zu P 8
44	—	Steckerplatte	Fl 32636-4	Im Gerät P 23	
45	—	Leitungsverschraubung	Fl 32953-4	Im Gerät P 23	
46	—	Abschirmtülle	Fl 32952-6	Im Gerät P 23	
47	P 24 (II)	Vierkantsteckgehäuse	Fl 32616-4	Am Gerät P 26	
48	—	Steckerplatte	Fl 32636-4	Im Gerät P 24	
49	—	Leitungsverschraubung	Fl 32953-4	Im Gerät P 24	
50	—	Abschirmtülle	Fl 32952-6	Im Gerät P 24	
51	P 25 (II)	2pol. Preßstoffsteckdose	Fl 32601	Blendschutz	
52	P 26 (II)	Steckerkasten	StK-4	Rumpf vorn Mitte	Michel
53	P 27 (II)	2pol. Preßstoffstecker	Fl 32600	Blendschutz	geh. zu P 10
54	P 28 (II)	Gerades Reihengehäuse	6 MiN 26511	Am Gerät P 6	
55	—	Reihendoseneinsatz	6 MiN 26510.1	Im Gerät P 28	
56	P 29 (II)	Gerades Reihengehäuse	6 MiN 26511	Am Gerät P 6	
57	—	Reihendoseneinsatz	6 MiN 26510.1	Im Gerät P 29	
58	P 30 (II)	Gerades Reihengehäuse	6 MiN 26511	Am Gerät P 6	
59	—	Reihendoseneinsatz	6 MiN 26510.1	Im Gerät P 30	
60					
61					

Spalte	Kennzeichen 1	Benennung 2	Anforderungszeichen 3	Einbauort 4	Bemerkungen 5
lfd. 01	P 31 (II)	Gerades Reihengehäuse	6 MiN 26511	Am Gerät P 6	
02	—	Reihendoseneinsatz	6 MiN 26510.1	Im Gerät P 31	
03	P 32 (II)	Gerades Reihengehäuse	6 MiN 26511	Am Gerät P 6	
04	—	Reihendoseneinsatz	6 MiN 26510.1	Im Gerät P 32	
05	P 33 (II)	Gerades Reihengehäuse	2 MiN 26511.1	Am Gerät P 6	
06	—	Reihendoseneinsatz	2 MiN 26510.1	Im Gerät P 33	
07	P 34 (II	Gerades Reihengehäuse	2 MiN 26511.1	Am Gerät P 6	
08	—'	Reihendoseneinsatz	2 MiN 26510.1	Im Gerät P 34	
09	P 35 (II)	Gerades Reihengehäuse	2 MiN 26511.1	Am Gerät P 6	
10	—	Reihendoseneinsatz	2 MiN 26510.1	Im Gerät P 35	
11	P 36 (II)	Gerades Reihengehäuse	6 MiN 26511	Am Gerät P 7	
12	—	Reihendoseneinsatz	6 MiN 26510.1	Im Gerät P 36	
13	P 37 (II)	Gerades Reihengehäuse	6 MiN 26511	Am Gerät P 7	
14	—	Reihendoseneinsatz	6 MiN 26510.1	Im Gerät P 37	
15	P 38 (II)	Gerades Reihengehäuse	6 MiN 26511	Am Gerät P 7	
16	—	Reihendoseneinsatz	6 MiN 26510.1	Im Gerät P 38	
17	P 39 (II)	Gerades Reihengehäuse	2 MiN 26511.1	Am Gerät P 7	
18	—	Reihendoseneinsatz	2 MiN 26510.1	Im Gerät P 39	
19	P 40 (II)	Gerades Reihengehäuse	2 MiN 26511.1	Am Gerät P 7	
20	—	Reihendoseneinsatz	2 MiN 26510.1	Im Gerät P 40	
21	P 41 (II)	Gerades Reihengehäuse	2 MiN 26511.1	Am Gerät P 7	
22	—	Reihendoseneinsatz	2 MiN 26510.1	Im Gerät P 41	
23	P 42 (II)	Gerades Reihengehäuse	6 MiN 26511	Am Gerät P 7	
24	—	Reihendoseneinsatz	6 MiN 26510.1	Im Gerät P 42	
25	P 43 (II)	Gerades Reihengehäuse	1 MiN 26511	Am Gerät P 7	
26	—	Reihendoseneinsatz	1 MiN 26510	Im Gerät P 43	
27	P 44 (II)	Gerades Reihengehäuse	1 MiN 26511	Am Gerät P 7	
28	—	Reihendoseneinsatz	1 MiN 26510	Im Gerät P 44	
29	P 45 (II)	Gerades Reihengehäuse	2 MiN 26511.1	Am Gerät P 7	
30	—	Reihendoseneinsatz	2 MiN 26510.1	Im Gerät P 45	
31	P 46 (II)	Gerades Reihengehäuse	2 MiN 26511.1	Am Gerät P 7	
32	—	Reihendoseneinsatz	2 MiN 26510.1	Im Gerät P 46	
33	P 47 (II)	Gerades Reihengehäuse	6 MiN 26511	Am Gerät P 7	
34	—	Reihendoseneinsatz	6 MiN 26510.1	Im Gerät P 47	
35	P 48 (II)	Gerades Reihengehäuse	8 MiN 26511	Am Gerät P 7	
36	—	Reihendoseneinsatz	8 MiN 26510.1	Im Gerät P 48	
37	P 49 (II)	Leitungsstecker, 5polig	Fl 32115-6	Trennstelle Flügel L	
38	P 50 (II)	Leitungsstecker, 5polig	Fl 32115-6	Trennstelle Flügel L	
39	P 51 (II)	2 Leitungsstecker, 1polig	Fl 32117-1	Trennstelle Flügel L	
40	P 52 (II)	2 Leitungsstecker, 1polig	Fl 32117-1	Trennstelle Flügel L	
41	P 53 (II)	Leitungsstecker, 3polig	Fl 32115-4	Trennstelle Flügel L	
42	P 54 (II)	Leitungsstecker, 3polig	Fl 32115-4	Trennstelle Flügel L	
43	P 55 (II)	Leitungsstecker, 5polig	Fl 32115-6	Trennstelle Flügel R	
44	P 56 (II)	Leitungsstecker, 5polig	Fl 32115-6	Trennstelle Flügel R	
45	P 57 (II)	2 Leitungsstecker, 1polig	Fl 32117-1	Trennstelle Flügel R	
46	P 58 (II)	2 Leitungsstecker, 1polig	Fl 32117-1	Trennstelle Flügel R	
47	P 59 (II)	Leitungsstecker, 3polig	Fl 32115-4	Trennstelle Flügel R	
48	P 60 (II)	Leitungsstecker, 3polig	Fl 32115-4	Trennstelle Flügel R	
49	P 61 (II)	Zentralsteckergehäuse	Fl 32620-1	Am Gerät P 15	
50	—	Steckdosenplatte, 6polig	Fl 32625-8	Im Gerät P 61	
51	—	Leitungsverschraubung	Fl 32953-4	Im Gerät P 61	
52	—	Abschirmtülle	Fl 32952-6	Im Gerät P 61	
53	P 62 (II)	Vierkantsteckgehäuse	Fl 32616-4	Am Gerät P 15	
54	—	Steckdosenplatte, 2polig	Fl 32636-1	Im Gerät P 62	
55	—	Leitungsverschraubung	Fl 32953-4	Im Gerät P 62	
56	—	Abschirmtülle	Fl 32952-6	Im Gerät P 62	geh. zu P 16
57	P 63 (II)	Stecker, 12polig	102-129 Fl	Am Gerät P 15	
58	P 64 (II)	Vierkantsteckgehäuse	Fl 32616-5	Flügel L	
59	—	Steckdosenplatte, 2polig	Fl 32636-1	Im Gerät P 64	
60	—	Leitungsverschraubung	Fl 32953-4	Im Gerät P 64	
61	—	Abschirmtülle	Fl 32952-6	Im Gerät P 64	

Spalte	Kennzeichen 1	Benennung 2	Anforderungszeichen 3	Einbauort 4	Bemerkungen 5
Bh. 01					
02	P 65 (II)	Vierkantsteckgehäuse	FI 32616-4	Flügel L	geh. zu P 10
03	—	Steckerplatte, 2polig	FI 32636-2	Im Gerät P 65	
04	—	Leitungsverschraubung	FI 32953-4	Im Gerät P 65	
05	—	Abschirmtülle	FI 32952-6	Im Gerät P 65	
06	P 66 (II)	Zentralsteckergehäuse	FI 32620-1	Am Gerät P 14	
07	—	Steckdosenplatte, 6polig	FI 32625-8	Im Gerät P 66	
08	—	Leitungsverschraubung	FI 32953-4	Im Gerät P 66	
09	—	Abschirmtülle	FI 32952-6	Im Gerät P 66	
10	P 67 (II)	Vierkantsteckgehäuse	FI 32616-4	Am Gerät P 14	
11	—	Steckdosenplatte, 2polig	FI 32636-1	Im Gerät P 67	
12	—	Leitungsverschraubung	FI 32953-4	Im Gerät P 67	
13	—	Abschirmtülle	FI 32952-6	Im Gerät P 67	
14	P 68 (II)	Stecker, 12polig	102-129 FI	Am Gerät P 14	geh. zu P 13
15	P 69 (II)	Vierkantsteckgehäuse	FI 32616-5	Flüge R	
16	—	Steckdosenplatte, 2polig	FI 32636-1	Im Gerät P 69	
17	—	Leitungsverschraubung	FI 32953-4	Im Gerät P 69	
18	—	Abschirmtülle	FI 32952-6	Im Gerät P 69	
19	P 70 (II)	Vierkantsteckgehäuse	FI 32616-4	Flügel R	geh. zu P 13
20	—	Steckerplatte, 2polig	FI 32636-2	Im Gerät P 70	
21	—	Leitungsverschraubung	FI 32953-4	Im Gerät P 70	
22	—	Abschirmtülle	FI 32952-6	Im Gerät P 70	
23	P 71 (II)	E-Zündung MG 151		MG 151, Flügel R	
24	P 72 (II)	E-Zündung MG 151		MG 151, Flügel L	
25	P 73 (II)	Merkleuchte Rumpfwaffe	FI 32529	Hauptgerätebrett L	
26	—	Lampe	FI 32777-1	Im Gerät P 73	
27	P 74 (II)	Merkleuchte Rumpfwaffe	FI 32529	Hauptgerätebrett L	
28	—	Lampe	FI 32777-1	Im Gerät P 74	
29					
30	P 77 (II)	Gerades Reihengehäuse	2 MiN 26511.1	Am Gerät P 6	
31	—	Reihendoseneinsatz	MiN 26510.1	Im Gerät P 77	
32	P 78 (II)	Winkelsteckergehäuse	FI 32632.3	Span 2	
33	—	Steckerplatte, 4polig	FI 32636-4	Im Gerät P 78	
34	—	Leitungsverschraubung	FI 32953-4	Im Gerät P 78	
35	—	Dichtring	FI 32950-1	Im Gerät P 78	
36	P 79 (II)	Vierkantsteckgehäuse	FI 32616-4	Span 2	
37	—	Steckerplatte, 2polig	FI 32636-2	Im Gerät P 79	
38	—	Leitungsverschraubung	FI 32953-4	Im Gerät P 79	
39	—	Dichtring	FI 32950-1	Im Gerät P 79	
40	P 80 (II)	Vierkantsteckgehäuse	FI 32616-4	Span 2	
41	—	Steckdosenplatte, 2polig	FI 32636-1	Im Gerät P 80	
42	—	Leitungsverschraubung	FI 32953-4	Im Gerät P 80	
43	—	Abschirmtülle	FI 32952-1	Im Gerät P 80	
44	—	Durchführungsflansch	FI 32622-1	Am Gerät P 80	
45	P 81 (II)	Vierkantsteckgehäuse	FI 32616-4	Span 2	
46	—	Steckdosenplatte, 4polig	FI 32616-3	Im Gerät P 81	
47	—	Leitungsverschraubung	FI 32953-4	Im Gerät P 81	
48	—	Abschirmtülle	FI 32952-4	Im Gerät P 81	
49	—	Durchführungsflansch	FI 32622-1	Am Gerät P 81	
50					
51	P 83 (II)	Selbstschalter, 30 A	FI E 5000 05	Gerätebank R	
52	P 84 (II)	Selbstschalter, 10 A	FI E 5000 02	Gerätebank R	
53	P 85 (II)	Selbstschalter, 10 A	FI E 5000 02	Gerätebank R	
54					
55					
56	P 88 (II)	Schaltschütz, 1polig	FI 32828	Gerätebank R	
57					
58					
59					
60	P 142 (II)	Leitungsstecker	FI 32118-1	Gerätebank R	
61					

	Kenn-zeichen	Benennung	Anforderungszeichen	Einbauort	Bemerkungen
Spalte	1	2	3	4	5
Zh. 01	P 400 (II)	Sicherungs- und Verteilerk.			
02		SVK 2-151/131 E	Fl 47273-1	Flügel L	
03	P 401 (II)	Zündumformer	Fl 47410	Flügel L	
04					
05					
06					
07	P 404 (II)	ED/151 B/2	Fl 205405	MG 151, Flügel L außen	
08	P 405 (II)	ED/151 B/2	Fl 205405	MG 151, Flügel L außen	
09	P 406 (II)	E-Zündung MG 151		MG 151, Flügel L außen	
10	P 407 (II)	E-Zündung MG 151		MG 151, Flügel L außen	
11	P 408 (II)	EDSK-B-1	Fl 47371-1	Flügel L	
12	P 409 (II)	EDSK-B-1	Fl 47371-1	Flügel R	
13	P 410 (II)	Gerades Reihengehäuse	2 MiN 26511.1	Am Gerät P 400	
14	—	Reihendoseneinsatz	2 MiN 26510.1	Im Gerät P 410	
15	P 411 (II)	Gerades Reihengehäuse	6 MiN 26511	Am Gerät P 400	
16	—	Reihendoseneinsatz	6 MiN 26510.1	Im Gerät P 411	
17	P 412 (II)	Gerades Reihengehäuse	1 MiN 26511	Am Gerät P 400	
18	—	Reihendoseneinsatz	1 MiN 26510	Im Gerät P 412	
19	P 413 (II)	Gerades Reihengehäuse	1 MiN 26511	Am Gerät P 400	
20	—	Reihendoseneinsatz	1 MiN 26510	Im Gerät P 413	
21	P 414 (II)	Gerades Reihengehäuse	6 MiN 26511	Am Gerät P 400	
22	—	Reihendoseneinsatz	6 MiN 26510.1	Im Gerät P 414	
23	P 415 (II)	Gerades Reihengehäuse	2 MiN 26511.1	Am Gerät P 400	
24	—	Reihendoseneinsatz	2 MiN 26510.1	Im Gerät P 415	
25	P 416 (II)	Gerades Reihengehäuse	2 MiN 26511.1	Am Gerät P 400	
26	—	Reihendoseneinsatz	2 MiN 26510.1	Im Gerät P 416	
27	P 417 (II)	Gerades Reihengehäuse	6 MiN 26511	Am Gerät P 400	
28	—	Reihendoseneinsatz	6 MiN 26510.1	Im Gerät P 417	
29	P 418 (II)	Gerades Reihengehäuse	2 MiN 26511.1	Am Gerät P 400	
30	—	Reihendoseneinsatz	2 MiN 26510.1	Im Gerät P 418	
31	P 419 (II)	Gerades Reihengehäuse	6 MiN 26511	Am Gerät P 400	
32	—	Reihendoseneinsatz	6 MiN 26510.1	Im Gerät P 419	
33	P 420 (II)	Gerades Reihengehäuse	8 MiN 26511	Am Gerät P 400	
34	—	Reihendoseneinsatz	8 MiN 26510.1	Im Gerät P 420	
35	P 421 (II)	Gerades Reihengehäuse	6 MiN 26511	Am Gerät P 400	
36	—	Reihendoseneinsatz	6 MiN 26510.1	Im Gerät P 421	
37	P 422 (II)	Gerades Reihengehäuse	2 MiN 26511.1	Am Gerät P 400	
38	—	Reihendoseneinsatz	2 MiN 26510.1	Im Gerät P 422	
39	P 423 (II)	Stecker, 12polig	102-129 F-1	Am Gerät P 408	
40	P 424 (II)	Vierkantsteckgehäuse	Fl 32616-4	Am Gerät P 408	
41	—	Steckdosenplatte, 2polig	Fl 32636-1	Im Gerät P 424	
42	—	Leitungsverschraubung	Fl 32953-4	Im Gerät P 424	
43	—	Dichtring	Fl 32950-3	Im Gerät P 424	
44	P 425 (II)	Zentralsteckergehäuse	Fl 32620-1	Am Gerät P 408	
45	—	Steckdosenplatte, 6polig	Fl 32625-8	Im Gerät P 425	
46	—	Leitungsverschraubung	Fl 32953-4	Im Gerät P 425	
47	—	Dichtring	Fl 32950-2	Im Gerät P 425	
48	P 426 (II)	Stecker, 12polig	102-129 F-1	Am Gerät P 409	
49	P 427 (II)	Vierkantsteckgehäuse	Fl 32616-4	Am Gerät P 409	
50	—	Steckdosenplatte, 2polig	Fl 32636-1	Im Gerät P 427	
51	—	Leitungsverschraubung	Fl 32953-4	Im Gerät P 427	
52	—	Dichtring	Fl 32950-3	Im Gerät P 427	
53	P 428 (II)	Zentralsteckergehäuse	Fl 32620-1	Am Gerät P 409	
54	—	Steckdosenplatte, 6polig	Fl 32625-8	Im Gerät P 428	
55	—	Leitungsverschraubung	Fl 32953-4	Im Gerät P 428	
56	—	Dichtring	Fl 32950-2	Im Gerät P 428	
57					
58					
59					
60					
61					

Spalte	Kennzeichen 1	Benennung 2	Anforderungszeichen 3	Einbauort 4	Bemerkungen 5
Bl. 01	P 431 (II)	Vierkantsteckgehäuse	FI 32616-4	Flügel L	
02	—	Steckerplatte, 2polig	FI 32636-2	Im Gerät P 431	
03	—	Leitungsverschraubung	FI 32953-4	Im Gerät P 431	
04	—	Dichtring	FI 32950-2	Im Gerät P 431	
05	P 432 (II)	Vierkantsteckgehäuse	FI 32616-5	Flügel L	
06	—	Steckdosenplatte, 2polig	FI 32636-1	Im Gerät P 432	
07	—	Leitungsverschraubung	FI 32953-4	Im Gerät P 432	
08	—	Dichtring	FI 32950-2	Im Gerät P 432	
09	P 433 (II)	Vierkantsteckgehäuse	FI 32616-4	Flügel R	
10	—	Steckerplatte, 2polig	FI 32636-2	Im Gerät P 433	
11	—	Leitungsverschraubung	FI 32953-4	Im Gerät P 433	
12	—	Dichtring	FI 32950-2	Im Gerät P 433	
13	P 434 (II)	Vierkantsteckgehäuse	FI 32616-5	Flügel R	
14	—	Steckdosenplatte, 2polig	FI 32636-1	Im Gerät P 434	
15	—	Leitungsverschraubung	FI 32953-4	Im Gerät P 434	
16	—	Dichtring	FI 32950-2	Im Gerät P 434	
17					
18					
19					
20					
21					
22					
23	P 441 2 (II)	Leitungsstecker, 1polig	FI 32117-1	Trennstelle Flügel R	
24	P 442 2 (II)	Leitungsstecker, 1polig	FI 32117-1	Trennstelle Flügel R	
25	P 443 (II)	Leitungsstecker, 5polig	FI 32115-6	Trennstelle Flügel R	
26	P 444 (II)	Leitungsstecker, 5polig	FI 32115-6	Trennstelle Flügel R	
27	P 445 2 (II)	Leitungsstecker, 1polig	FI 32115-1	Trennstelle Flügel R	
28	P 446 2 (II)	Leitungsstecker, 1polig	FI 32115-1	Trennstelle Flügel R	
29					
30					
31					
32					
33					
34					
35	P 453 (II)	Gerades Reihengehäuse	2 MiN 26511.1	Am Gerät P 401	A
36	—	Reihendoseneinsatz	2 MiN 26510.1	Im Gerät P 453	A
37	P 454 (II)	Gerades Reihengehäuse	2 MiN 26511.1	Am Gerät P 401	A
38	—	Reihendoseneinsatz	2 MiN 26510.1	Im Gerät P 454	A
39					
40	P 800 1 (II)	Gerades Reihengehäuse	2 MiN 26511.1	Am Gerät P 6	
41	—	Reihendoseneinsatz	2 MiN 26510.1	Im Gerät P 800	
42	P 801 1 (II)	Kippwechselschalter	FI 32346-3	Führerraum Mitte	
43	P 802 1 (II)	Kippwechselschalter	FI 32346-3	Führerraum Mitte	
44	P 803 1 (II)	Preßstoffsteckdose	FI 32601	Fußboden, Spant 3 R	
45					
46					
47	P 808 1 (II)	Schaltschütz ZU	19-9004 E-1	Flügel R	
48	P 810 1 (II)	Schaltschütz ZU	19-9004 E-1	Flügel L	
49	P 812 1 (II)	Preßstoffsteckdose	FI 32601	Flügel L	
50	P 813 1 (II)	Preßstoffstecker	FI 32600	Flügel L	
51	P 814 1 (II)	Preßstoffsteckdose	FI 32601	Flügel L	
52	P 815 1 (II)	Preßstoffstecker	FI 32600	Flügel L	
53	P 816 1 (II)	Preßstoffstecker	FI 32600	Flügel R	
54	P 817 1 (II)	Preßstoffsteckdose	FI 32601	Flügel R	
55	P 818 1 (II)	Preßstoffstecker	FI 32600	Flügel R	
56	P 819 1 (II)	Preßstoffsteckdose	FI 32601	Flügel R	
57	P 820 1 (II)	2 Leitungsstecker	FI 32116-1	Trennstelle Flügel R	
58	P 821 1 (II)	2 Leitungsstecker	FI 32116-1	Trennstelle Flügel R	
59	P 822 1 (II)	2 Leitungsstecker	FI 32115-1	Trennstelle Flügel L	
60	P 823 1 (II)	2 Leitungsstecker	FI 32115-1	Trennstelle Flügel L	
61					

lfd.	Kennzeichen	Benennung	Anforderungszeichen	Einbauort	Bemerkungen
Spalte	1	2	3	4	5
01	P 1 (III)	Selbstschalter, 30 A	FI E 5000 05	Gerätebank R	
02	P 2 (III)	Selbstschalter, 10 A	FI E 5000 02	Gerätebank R	
03	P 3 (III)	Vierkantsteckgehäuse	FI 32616-5	Gerätebank R	
04	—	Steckdosenplatte, 4polig	FI 32636-3	Im Gerät P 3	
05	—	Leitungsverschraubung	FI 32953-4	Im Gerät P 3	
06	—	Abschirmtülle	FI 32952-7	Im Gerät P 3	
07	P 4 (III)	Vierkantsteckgehäuse	FI 32616-4	Gerätebank R	
08	—	Steckerplatte, 4polig	FI 32636-4	Im Gerät P 4	
09	—	Leitungsverschraubung	FI 32953-4	Im Gerät P 4	
10	—	Dichtring	FI 32950-2	Im Gerät P 4	
11	P 5 (III)	Schalt-Zähler- und Kontr.-K.	FI 47319	Hauptgerätebrett	
12	—	4 Schußzähler SZ 500	FI 47312	Im Gerät P 5	
13					
14					
15					
16	P 11 (III)	Steuergerät 17 Em.EK.-L	FI 45210	Triebwerk L	
17	P 12 (III)	Steuergerät 17 Em. EK.-R	FI 45210	Triebwerk R	
18					
19	P 16 (III)	Reflexvisier Revi		Hauptgerätebrett	
20					
21					
22	P 19 (III)	Elt.-Geber DSG 3 AR	FI 204513	Triebwerk Mitte L	
23					
24	P 21 (III)	Vierkantsteckgehäuse	FI 32616-4	Am Gerät P 603	
25	—	Steckerplatte, 2polig	FI 32636-2		
26	—	Leitungsverschraubung	FI 32953-4		
27	—	Abschirmtülle	FI 32952-6		
28	P 22 (III)	Vierkantsteckgehäuse	FI 32616-4	Am Gerät P 603	
29	—	Steckerplatte	FI 32636-2		
30	—	Leitungsverschraubung	FI 32953-4		
31	—	Abschirmtülle	FI 32952-6		
32					
33	P 27 (III)	Preßstoffstecker, 2polig	FI 32600	Windschutzblende	geh. zu Revi
34					
35	P 48 (III)	Gerades Reihengehäuse	8 MiN 26511	Am Gerät P 300	
36	—	Reihendoseneinsatz	8 MiN 26510.1	Im Gerät P 48	
37					
38					
39	P 78 (III)	Vierkantsteckgehäuse	FI 32616-4	Gerätebank R	
40	—	Steckerplatte, 4polig	FI 32636-4		
41	—	Leitungsverschraubung	FI 32953-4		
42	—	Dichtring	FI 32950-2		
43	P 79 (III)	Vierkantsteckgehäuse	FI 32616-4	Gerätebank R	
44	—	Steckerplatte	FI 32636-2		
45	—	Leitungsverschraubung	FI 32953-4		
46	—	Dichtring	FI 32950-2		
47	P 80 (III)	Vierkantsteckgehäuse	FI 32616-5	Gerätebank R	
48	—	Steckdosenplatte	FI 32636-1		
49	—	Leitungsverschraubung	FI 32953-4		
50	—	Dichtring	FI 32950-2		
51	P 81 (III)	Vierkantsteckgehäuse	FI 32616-5	Gerätebank R.	
52	—	Steckdosenplatte	FI 32636-3		
53	—	Leitungsverschraubung	FI 32953-4		
54	—	Dichtring	FI 32950-2		
55	P 83 (III)	Selbstschalter, 30 A	FI E 5000 05	Gerätebank R	
56	P 84 (III)	Selbstschalter, 10 A	FI E 5000 02	Gerätebank R	
57	P 85 (III)	Selbstschalter, 30 A	FI E 5000 05	Gerätebank R	
58	P 88 (III)	Schaltschütz, 1polig	FI 32828	Gerätebank R	
59					
60	P 142 (III)	Leitungsstecker, 1polig	FI 32118-4	Gerätebank R	
61					

	Kennzeichen	Benennung	Anforderungszeichen	Einbauort	Bemerkungen
Spalte	1	2	3	4	5
Rh. 01	P 300 (III)	Sicherungs- und Verteiler-			
02	—	kasten SVK 2-151/131 E	Fl 47273-1	Rumpf vorn rechts	
03					
04	P 302 (III)	Zündspule ZS 2 A	Fl 204512	Rumpf-Lafettenträger L	
05	P 303 (III)	Zündspule ZS 2 A	Fl 204512	Rumpf-Lafettenträger R	
06	P 304 (III)	ED 151 B/2	Fl 205405	MG 151, Flügelwurzel L	
07	P 305 (III)	ED 151 B/2	Fl 205405	MG 151, Flügelwurzel R	
08	P 306 (III)	E-Zündung MG 151 L		Flügelwurzel L	
09	P 307 (III)	E-Zündung DG 151 R		Flügelwurzel R	
10	P 308 (III)	EDSK-B1	Fl 47371-1	Flügelwurzel L	
11	P 309 (III)	EDSK-B1	Fl 47371-1	Flügelwurzel R	
12	P 310 (III)	Gerades Reihengehäuse	2 MiN 26511.1	Am Gerät P 300	
13	—	Reihendoseneinsatz	2 MiN 26510.1		
14	P 311 (III)	Gerades Reihengehäuse	6 MiN 26511	Am Gerät P 300	
15	—	Reihendoseneinsatz	6 MiN 26510.1		
16	P 312 (III)	Gerades Reihengehäuse	1 MiN 26511	Am Gerät P 300	
17	—	Reihendoseneinsatz	1 MiN 26510		
18	P 313 (III)	Gerades Reihengehäuse	1 MiN 26511	Am Gerät P 300	
19	—	Reihendoseneinsatz	1 MiN 26510		
20	P 314 (III)	Gerades Reihengehäuse	6 MiN 26511	Am Gerät P 300	
21	—	Reihendoseneinsatz	6 MiN 26510.1		
22	P 315 (III)	Gerades Reihengehäuse	2 MiN 26511.1	Am Gerät P 300	
23	—	Reihendoseneinsatz	2 MiN 26510.1		
24	P 316 (III)	Gerades Reihengehäuse	2 MiN 26511.1	Am Gerät P 300	
25	—	Reihendoseneinsatz	2 MiN 26510.1		
26	P 317 (III)	Gerades Reihengehäuse	6 MiN 26511	Am Gerät P 300	
27	—	Reihendoseneinsatz	6 MiN 26510.1		
28	P 318 (III)	Gerades Reihengehäuse	2 MiN 26511.1	Am Gerät P 300	
29	—	Reihendoseneinsatz	2 MiN 26510.1		
30	P 319 (III)	Gerades Reihengehäuse	6 MiN 26511	Am Gerät P 300	
31	—	Reihendoseneinsatz	6 MiN 26510.1		
32					
33					
34	P 321 (III)	Gerades Reihengehäuse	6 MiN 26511	Am Gerät P 300	
35	—	Reihendoseneinsatz	6 MiN 26510.1		
36	P 322 (III)	Gerades Reihengehäuse	2 MiN 26511.1	Am Gerät P 300	
37	—	Reihendoseneinsatz	2 MiN 26510.1		
38	P 323 (III)	Stecker, 12polig	102-129 Fl	Am Gerät P 308	
39	P 324 (III)	Vierkantsteckgehäuse	Fl 32616-4	Am Gerät P 308	
40	—	Steckdosenplatte, 2polig	Fl 32636-1		
41	—	Leitungsverschraubung	Fl 32953-4		
42	—	Dichtring	Fl 32950-2		
43	P 325 (III)	Zentralsteckergehäuse	Fl 32620-1	Am Gerät P 308	
44	—	Steckdosenplatte, 6polig	Fl 32625-8		
45	—	Leitungsverschraubung	Fl 32953-4		
46	—	Dichtring	Fl 32950-2		
47	P 326 (III)	Stecker, 12polig	102-129 Fl	Am Gerät P 309	
48	P 327 (III)	Vierkantsteckgehäuse	Fl 32616-4	Am Gerät P 309	
49	—	Steckdosenplatte, 2polig	Fl 32636-1		
50	—	Leitungsverschraubung	Fl 32953-4		
51	—	Dichtring	Fl 32950-2		
52	P 328 (III)	Zentralsteckergehäuse	Fl 32620-1	Am Gerät P 309	
53	—	Steckdosenplatte, 6polig	Fl 32625-8		
54	—	Leitungsverschraubung	Fl 32953-4		
55	—	Dichtring	Fl 32950-2		
56					
57	P 331 (III)	Vierkantsteckgehäuse	Fl 32616-4	Flüge L	
58	—	Steckerplatte, 2polig	Fl 32636-2		
59	—	Leitungsverschraubung	Fl 32953-4		
60	—	Dichtring	Fl 32950-2		
61					

	Kennzeichen	Benennung	Anforderungszeichen	Einbauort	Bemerkungen
Spalte	1	2	3	4	5
Bl. 01	P 332 (III)	Vierkantsteckgehäuse	Fl 32616-5	Flügel L	
02	—	Steckdosenplatte, 2polig	Fl 32636-1		
03	—	Leitungsverschraubung	Fl 32953-4		
04	—	Dichtring	Fl 32950-2		
05	P 333 (III)	Vierkantsteckgehäuse	Fl 32616-4	Flüge R	
06	—	Steckerplatte, 2polig	Fl 32636-2		
07	—	Leitungsverschraubung	Fl 32953-4		
08	—	Dichtring	Fl 32950-2		
09	P 334 (III)	Vierkantsteckgehäuse	Fl 32616-5	Flüge R	
10	—	Steckdosenplatte, 2polig	Fl 32636-1		
11	—	Leitungsverschraubung	Fl 32953-4		
12	—	Dichtring	Fl 32950-2		
13	P 335 (III)	Leitungsstecker, 3polig	Fl 32115-4	Trennstelle Flügel L	
14	P 336 (III)	Leitungsstecker, 3polig	Fl 32115-4	Trennstelle Flügel L	
15	P 337 (III)	Leitungsstecker, 5polig	Fl 32115-6	Trennstelle Flügel L	
16	P 338 (III)	Leitungsstecker, 5polig	Fl 32115-6	Trennstelle Flügel L	
17	P 339 (III)	2 Leitungsstecker, 1polig	Fl 32117-1	Trennstelle Flügel L	
18	P 340 (III)	2 Leitungsstecker, 1polig	Fl 32117-1	Trennstelle Flügel L	
19	P 341 (III)	Leitungsstecker, 3polig	Fl 32115-4	Trennstelle Flügel R	
20	P 342 (III)	Leitungsstecker, 3polig	Fl 32115-4	Trennstelle Flügel R	
21	P 343 (III)	Leitungsstecker, 5polig	Fl 32115-6	Trennstelle Flügel R	
22	P 344 (III)	Leitungsstecker, 5polig	Fl 32115-6	Trennstelle Flügel R	
23	P 345 (III)	2 Leitungsstecker, 1polig	Fl 32117-1	Trennstelle Flügel R	
24	P 346 (III)	2 Leitungsstecker, 1polig	Fl 32117-1	Trennstelle Flügel R	
25					
26					
27					
28					
29					
30					
31					
32	P 500 (III)	Sicherungs- und Verteilerkasten SVK 2-151/131 E	Fl 47273-1	Flüge R	
33				Flüge R	
34	P 501 (III)'	Zündumformer	Fl 47410	Flüge R	
35	P 502 (III)	Abzweigdose	Fl 32637-1	Flüge R	
36	P 503 (III)	Schaltschütz, 1polig	Fl 32828	Rumpf, Spant 2 L	
37	P 504 (III)	ED 151 B/2	Fl 205405	Flüge außen L u. R	
38	P 505 (III)	ED 151 B/2	Fl 205405	Flüge außen L u. R	
39	P 506 (III)	E-Zündung MG 151		Flüge außen L u. R	
40	P 507 (III)	E-Zündung MG 151		Flüge außen L u. R	
41	P 508 (III)	EDSK-B1	Fl 47371-1	Flüge außen L u. R	
42	P 509 (III)	EDSK-B1	Fl 47371-1	Flüge außen L u. R	
43	P 510 (III)	Gerades Reihengehäuse	2 MiN 26511.1	Am Gerät P 500	
44	—	Reihendoseneinsatz	2 MiN 26510.1		
45	P 511 (III)	Gerades Reihengehäuse	6 MiN 26511	Am Gerät P 500	
46	—	Reihendoseneinsatz	6 MiN 26510.1		
47	P 512 (III)	Gerades Reihengehäuse	1 MiN 26511	Am Gerät P 500	
48	—	Reihendoseneinsatz	1 MiN 26510		
49	P 513 (III)	Gerades Reihengehäuse	1 MiN 26511	Am Gerät P 500	
50	—	Reihendoseneinsatz	1 MiN 26510		
51	P 514 (III)	Gerades Reihengehäuse	6 MiN 26511	Am Gerät P 500	
52	—	Reihendoseneinsatz	6 MiN 26510.1		
53	P 515 (III)	Gerades Reihengehäuse	2 MiN 26511.1	Am Gerät P 500	
54	—	Reihendoseneinsatz	2 MiN 26510.1		
55	P 516 (III)	Gerades Reihengehäuse	2 MiN 26511.1	Am Gerät P 500	
56	—	Reihendoseneinsatz	2 MiN 26510.1		
57	P 517 (III)	Gerades Reihengehäuse	6 MiN 26511	Am Gerät P 500	
58	—	Reihendoseneinsatz	6 MiN 26510.1		
59	P 518 (III)	Gerades Reihengehäuse	2 MiN 26511.1	Am Gerät P 500	
60	—	Reihendoseneinsatz	2 MiN 26510.1		
61					

	Kennzeichen	Benennung	Anforderungszeichen	Einbauort	Bemerkungen
Spalte	1	2	3	4	5
Kn. 01	P 519 (III)	Gerades Reihengehäuse	6 MiN 26511	Am Gerät P 500	
02	—	Reihendoseneinsatz	6 MiN 26510.1		
03	P 520 (III)	Gerades Reihengehäuse	8 MiN 26511	Am Gerät P 500	
04	—	Reihendoseneinsatz	8 MiN 26510.1		
05	P 521 (III)	Gerades Reihengehäuse	6 MiN 26511	Am Gerät P 500	
06	—	Reihendoseneinsatz	6 MiN 26510.1		
07	P 522 (III)	Gerades Reihengehäuse	2 MiN 26511.1	Am Gerät P 500	
08	—	Reihendoseneinsatz	2 MiN 26510.1		
09	P 523 (III)	Stecker, 12polig	102-129 Fl	Am Gerät P 508	
10	P 524 (III)	Vierkantsteckgehäuse	Fl 32616-4	Am Gerät P 508	
11	—	Steckdosenplatte, 2polig	Fl 32636-1		
12	—	Leitungsverschraubung	Fl 32953-4		
13	—	Dichtring	Fl 32950-2		
14	P 525 (III)	Zentralsteckergehäuse	Fl 32620-1	Am Gerät P 508	
15	—	Steckdosenplatte, 6polig	Fl 32625-8		
16	—	Leitungsverschraubung	Fl 32953-4		
17	—	Dichtring	Fl 32950-2		
18	P 526 (III)	Stecker, 12polig	102-129 Fl	Am Gerät P 509	
19	P 527 (III)	Vierkantsteckgehäuse	Fl 32616-4	Am Gerät P 509	
20	—	Steckdosenplatte, 2polig	Fl 32636-1		
21	—	Leitungsverschraubung	Fl 32953-4		
22	—	Dichtring	Fl 32950-2		
23	P 528 (III)	Zentralsteckergehäuse	Fl 32620-1	Am Gerät P 509	
24	—	Steckdosenplatte, 2polig	Fl 32625-8		
25	—	Leitungsverschraubung	Fl 32953-4		
26	—	Dichtring	Fl 32950-2		
27	P 529 (III)	Gerades Reihengehäuse	2 MiN 26511.1	Am Gerät P 501	
28	—	Reihendoseneinsatz	2 MiN 26510.1		
29	P 530 (III)	Gerades Reihengehäuse	2 MiN 26511.1	Am Gerät P 501	
30	—	Reihendoseneinsatz	2 MiN 26510.1		
31	P 531 (III)	Vierkantsteckgehäuse	Fl 32616-4	Flügel außen L u. R	
32	—	Steckerplatte, 2polig	Fl 32636.2		
33	—	Leitungsverschraubung	Fl 32953.4		
34	—	Dichtring	Fl 32950-2		
35	P 532 (III)	Vierkantsteckgehäuse	Fl 32616-5	Flügel außen L u. R	
36	—	Leitungsstecker, 1polig	Fl 32636-1		
37	—	Leitungsverschraubung	Fl 32953-4		
38	—	Dichtring	Fl 32950-2		
39	P 533 (III)	Vierkantsteckgehäuse	Fl 32616-4	Flügel außen L u. R	
40	—	Steckerplatte, 2polig	Fl 32636.2		
41	—	Leitungsverschraubung	Fl 32953-4		
42	—	Dichtring	Fl 32950-2		
43	P 534 (III)	Vierkantsteckgehäuse	Fl 32616-5	Flügel außen L u. R	
44	—	Steckdosenplatte, 2polig	Fl 32636-1		
45	—	Leitungsverschraubung	Fl 32953-4		
46	—	Dichtring	Fl 32950-2		
47	P 535 (III)	Leitungsstecker, 1polig	Fl 32118-4	Trennstelle Flügel R	
48	P 536 (III)	Leitungsstecker, 1polig	Fl 32118-4	Trennstelle Flügel R	
49					
50					
51	P 539 (III)	Leitungsstecker, 1polig	Fl 32115-1	Trennstelle Flügel R	
52	P 540 (III)	Leitungsstecker, 1polig	Fl 32115-1	Trennstelle Flügel R	
53	P 541 (III)	Leitungsstecker, 5polig	Fl 32115-6	Trennstelle Flügel R	
54	P 542 (III)	Leitungsstecker, 5polig	Fl 32115-6	Trennstelle Flügel R	
55	P 543 (III)	2 Leitungsstecker, 1polig	Fl 32115-1	Trennstelle Flügel R	
56	P 544 (III)	2 Leitungsstecker, 1polig	Fl 32115-1	Trennstelle Flügel R	
57	P 545 (III)	Aufbausteckergehäuse	Fl 32619-2	Unterm Flügel R	
58	—	Steckdosenplatte, 12polig	Fl 32625-2		
59	—	Einführungstülle	Fl 32954-3		
60	—	Blindkappe	77 Kv 17a		
61					

	Kennzeichen	Benennung	Anforderungszeichen	Einbauort	Bemerkungen
Spalte	1	2	3	4	5
Kh. 01	P 546 (III)	Winkelsteckgehäuse	FI 32619-1	Unterm Flügel L u. R	
02	—	Steckerplatte, 12polig	FI 32625-1		
03	—	Leitungsverschraubung	FI 32953-4		
04	—	Dichtring	FI 32950-5		
05	P 547 (III)	Aufbausteckgehäuse	FI 32619-2	Unterm Flügel R	
06	—	Steckdosenplatte, 4polig	FI 32618-8		
07	—	Einführungstülle	FI 32954-3		
08	—	Blindkappe	77 Kv 17a		
09	P 548 (III)	Winkelsteckgehäuse	FI 32619-1	Unterm Flügel L u. R	
10	—	Steckerplatte, 4polig	FI 32618-7		
11	—	Leitungsverschraubung	FI 32953-4		
12	—	Dichtring	FI 32950-2		
13	P 549 (III)	Aufbausteckgehäuse	FI 32619-2	Unterm Flügel L	
14	—	Steckdosenplatte	FI 32625-2		
15	—	Einführungstülle	FI 32954-3		
16	—	Blindkappe	77 Kv 17a		
17	P 550 (III)	Aufbausteckgehäuse	FI 32619-2	Unterm Flügel L	
18	—	Steckdosenplatte, 4polig	FI 32618-8		
19	—	Einführungstülle	FI 32954-3		
20	—	Blindkappe	77 Kv 17a		
21	P 551 (III)	Sicherungs- und Verteiler-			
22		kasten SVK 2-151/131 E	FI 47273-1	Flügel L	
23	P 552 (III)	Gerades Reihengehäuse	2 MiN 26511.1	Am Gerät P 551	
24	—	Reihendoseneinsatz	2 MiN 26510.1		
25	P 553 (III)	Gerades Reihengehäuse	6 MiN 26511	Am Gerät P 551	
26	—	Reihendoseneinsatz	6 MiN 26510.1		
27	P 554 (III)	Gerades Reihengehäuse	1 MiN 26511	Am Gerät P 551	
28	—	Reihendoseneinsatz	1 MIN 26510		
29	P 555 (III)	Gerades Reihengehäuse	1 MiN 26511	Am Gerät P 551	
30	—	Reihendoseneinsatz	1 MIN 26510		
31	P 556 (III)	Gerades Reihengehäuse	6 MIN 26511	Am Gerät P 551	
32	—	Reihendoseneinsatz	6 MiN 26510.1		
33	P 557 (III)	Gerades Reihengehäuse	2 MiN 26511.1	Am Gerät P 551	
34	—	Reihendoseneinsatz	2 MiN 26510.1		
35	P 558 (III)	Gerades Reihengehäuse	2 MiN 26511.1	Am Gerät P 551	
36	—	Reihendoseneinsatz	2 MiN 26510.1		
37	P 559 (III)	Gerades Reihengehäuse	6 MIN 26511	Am Gerät P 551	
38	—	Reihendoseneinsatz	6 MiN 26510.1		
39	P 560 (III)	Gerades Reihengehäuse	2 MiN 26511.1	Am Gerät P 551	
40	—	Reihendoseneinsatz	2 MiN 26510.1		
41	P 561 (III)	Gerades Reihengehäuse	6 MIN 26511	Am Gerät P 551	
42	—	Reihendoseneinsatz	6 MiN 26510.1		
43	P 562 (III)	Gerades Reihengehäuse	8 MiN 26511	Am Gerät P 551	
44	—	Reihendoseneinsatz	8 MiN 26510.1		
45	P 563 (III)	Gerades Reihengehäuse	6 MiN 26511	Am Gerät P 551	
46	—	Reihendoseneinsatz	6 MiN 26510.1		
47	P 564 (III)	Gerades Reihengehäuse	2 MiN 26511.1	Am Gerät P 551	
48	—	Reihendoseneinsatz	2 MiN 26510.1		
49	P 565 (III)	Leitungsstecker, 1polig	FI 32118.4	Trennstelle Flügel L	
50	P 566 (III)	Leitungsstecker, 1polig	FI 32118.4	Trennstelle Flügel L	
51					
52					
53	P 569 (III)	Leitungsstecker, 1polig	FI 32115-1	Trennstelle Flügel L	
54	P 570 (III)	Leitungsstecker, 5polig	FI 32115-1	Trennstelle Flügel L	
55	P 571 (III)	Leitungsstecker, 5polig	FI 32115-6	Trennstelle Flügel L	
56	P 572 (III)	2 Leitungsstecker, 1polig	FI 32115-6	Trennstelle Flügel L	
57	P 573 (III)	2 Leitungsstecker, 1polig	FI 32115-1	Trennstelle Flügel L	
58	P 574 (III)	Gerades Reihengehäuse	FI 32115-1	Trennstelle Flügel L	
59					
60					
61					

Kennzeichen	Benennung	Anforderungszeichen	Einbauort	Bemerkungen
Spalte 1	2	3	4	5
Rh. 01				
02				
03 P 580 (III)	Merkleuchte	Fl 32529-1	Hauptgerätebrett	
04 —	Lampe	Fl 32777-1		
05				
06				
07 P 582 (III)	Merkleuchte	Fl 32777-1	Hauptgerätebrett	
08 —	Lampe	Fl 32777-1		
09 P 583 (III)	Gerates Reihengehäuse	2 MiN 26511.1	Am Gerät P 600	
10 —	Reihendoseneinsatz	2 MIN 26510.1		
11				
12 P 585 (III)	Schaltschütz	19-9004 E-2	Rumpf vorn L	Michel
13				
14				
15				
16				
17				
18				
19				
20				
21 P 600 (III)	Autom. Durchladeschaltkasten			
22	ADSK 2—17	Fl 47277	Rumpf vorn L	
23 P 601 (III)	EPAD 17	Fl 47200	Rumpf L am MG 17	
24 P 602 (III)	EPAD 17	Fl 47200	Rumpf R am MG 17	
25 P 603 (III)	Steckerkasten StK 2	StK 2	Motorträger	Michel
26 P 604 (III)	Steckerkasten StK 4	StK 4	Rumpf Mitte vorn	Michel
27 P 605 (III)	Merkleuchte	Fl 32529-1	Hauptgerätebrett	
28 —	Lampe	Fl 32777-1		
29 P 606 (III)	Gerades Reihengehäuse	6 MiN 26511	Am Gerät P 600	
30 —	Reihendoseneinsatz	6 MiN 26510.1		
31 P 607 (III)	Gerades Reihengehäuse	6 MiN 26511	Am Gerät P 600	
32 —	Reihendoseneinsatz	6 MiN 26510.1		
33 P 608 (III)	Gerades Reihengehäuse	6 MiN 26511	Am Gerät P 600	
34 —	Reihendoseneinsatz	6 MiN 26510.1		
35 P 609 (III)	Gerades Reihengehäuse	6 MiN 26511	Am Gerät P 600	
36 —	Reihendoseneinsatz	6 MiN 26510.1		
37 P 610 (III)	Gerades Reihengehäuse	6 MiN 26511	Am Gerät P 600	
38 —	Reihendoseneinsatz	6 MiN 26510.1		
39 P 611 (III)	Gerades Reihengehäuse	2 MiN 26511.1	Am Gerät P 600	
40 —	Reihendoseneinsatz	2 MiN 26510.1		
41 P 612 (III)	Gerades Reihengehäuse	2 MiN 26511.1	Am Gerät P 600	
42 —	Reihendoseneinsatz	2 MiN 26510.1		
43 P 613 (III)	Gerades Reihengehäuse	2 MiN 26511.1	Am Gerät P 600	
44 —	Reihendoseneinsatz	2 MiN 26510.1		
45 P 614 (III)	Preßstoffsteckdose, Dose	Fl 32601	Windschutzblende	
46 P 615 (III)	Vierkantsteckgehäuse	Fl 32616-4	Am Gerät P 604	geh. zu P 601
47 —	Steckerplatte	Fl 32636-4		
48 —	Leitungsverschraubung	Fl 32953-4		
49 —	Abschirmtülle	Fl 32952-6		
50 P 616 (III)	Vierkantsteckgehäuse	Fl 32616-4	Am Gerät P 604	geh. zu P 602
51 —	Steckerplatte	Fl 32636-4		
52 —	Leitungsverschraubung	Fl 32953-4		
53 —	Abschirmtülle	Fl 32952-6		
54 P 617 (III)	Merkleuchte	Fl 32529-1	Hauptgerätebrett	
55 —	Lampe	Fl 32777-1		
56				
57				
58				
59				
60				
61				

Fh.	Spalte	Kennzeichen	Benennung	Anforderungszeichen	Einbauort	Bemerkungen
		1	2	3	4	5
	01	P 800	Gerades Reihengehäuse	2 MiN 26511.1	Am Gerät P 6	
	02	—	Reihendoseneinsatz	2 MiN 26510.1		
	03	P 801	Kippwechselschalter, 2polig	Fl 32346-3	Führerraum Mitte	
	04	P 802	Kippwechselschalter, 2polig	Fl 32346-3	Führerraum Mitte	
	05	P 803	Preßstoffsteckdose	Fl 32601	Führerraum Mitte vorn	
	06					
	07					
	08					
	09					
	10	P 808	Schaltschütz 2U	19-9004 E1	Flügel, Rippe 7 R	
	11					
	12	P 810	Schaltschütz 2U	19-9004 E1	Flügel, Rippe 7 L	
	13					
	14	P 812	Preßstoffsteckdose, 2polig	Fl 32601		
	15	P 813	Preßstoffstecker, 2polig	Fl 32600		
	16	P 814	Preßstoffsteckdose, 2polig	Fl 32601		
	17	P 815	Preßstoffstecker, 2polig	Fl 32600		
	18	P 816	Preßstoffstecker, 2polig	Fl 32600		
	19	P 817	Preßstoffsteckdose, 2polig	Fl 32601		
	20	P 818	Preßstoffstecker, 2polig	Fl 32600		
	21	P 819	Preßstoffsteckdose, 2polig	Fl 32601		
	22	P 820	2 Leitungsstecker	Fl 32116-1	Flügeltrennstelle R	
	23	P 821	2 Leitungsstecker	Fl 32116-1	Flügeltrennstelle R	
	24	P 822	2 Leitungsstecker	Fl 32116-1	Flügeltrennstelle L	
	25	P 823	2 Leitungsstecker	Fl 32116-1	Flügeltrennstelle L	
	26					
	27					
	28					
	29					
	30					
	31					
	32					
	33					
	34					
	35					
	36					
	37					
	38					
	39					
	40					
	41					
	42					
	43					
	44					
	45					
	46					
	47					
	48					
	49					
	50					
	51					
	52					
	53					
	54					
	55					
	56					
	57					
	58					
	59					
	60					
	61					

Spalte	1	2	3	4	5
	Kennzeichen	Benennung	Anforderungszeichen	Einbauort	Bemerkungen
Bh. 01					
02					
03					
04					
05	R 5	Zentralsteckergehäuse	FI 32620-1	Führerraum Mitte vorn	
06	—	Steckerplatte, 12 polig	FI 32625-1	Am Gerät R 5	
07	R 6	Anzeigegerät	SAM 77 Fw 74 A-1	Gerätebr. für Abwurfwaffe	
08	R 7	Preßstoffsteckdose, 2polig	FI 32601	Führerraum Fußboden vorn	
09	R 8	Preßstoffstecker, 2polig	FI 32600	Führerraum Fußboden vorn	
10	R 9	Preßstoffsteckdose, 2polig	FI 32601	Gerätebr. für Abwurfwaffe	
11	R 10	Preßstoffstecker, 2polig	FI 32600	Gerätebr. für Abwurfwaffe	
12					
13					
14					
15	R 14	ETC 501	FI 50440	Unterm Rumpf	
16					
17					
18					
19					
20					
21					
22					
23					
24					
25					
26					
27					
28					
29					
30					
31					
32					
33					
34					
35					
36					
37					
38					
39					
40					
41					
42					
43					
44					
45					
46					
47					
48					
49					
50					
51					
52					
53					
54					
55					
56					
57					
58					
59					
60					
61					

	Kennzeichen	Benennung	Anforderungszeichen	Einbauort	Bemerkungen
Spalte	1	2	3	4	5
Rh. 01	S 1	ZSK 244 A	FI 50869'	Gerätebr. Führerraum	
02	S 2	Stecker, 3polig, mit St.	FI 50971-15	Führerraum Mitte vorn	
03	S 3	Stecker, 3polig, mit H.	FI 50971-12	Führerraum Mitte vorn	
04	S 4	Stecker, 3polig, mit H.	FI 50971-14	Führerraum Mitte vorn	
05	S 5	Stecker, 3polig, mit St.	FI 50971-13	Führerraum Mitte vorn	
06	S 6	Dosensockel, 3polig, mit H.	FI 50971-20	Rumpf hinten	
07	—	Führungsplatte	FI 50971-210	In Dosensockel S 6	
08	S 7	Stecker, 3polig, mit St.	FI 50971-13	Rumpf hinten ZBK	
09					
10	S 8	Zünderbatteriekasten			
11		ZBK 241/1	FI 50867	Rumpf hinten	
12	S 9	Stecker, 3polig, mit St.	FI 50971-13	Rumpfunterseite	
13	S 10	Stecker, 3polig, mit H.	FI 50975-73	Rumpfunterseite ETC 501	
14	S 11	Dosensockel	FI 50971-5	Rumpfunterseite	
15					
16					
17					
18					
19					
20					
21					
22					
23					
24					
25					
26					
27					
28					
29					
30					
31					
32					
33					
34					
35					
36					
37					
38					
39					
40					
41					
42					
43					
44					
45					
46					
47					
48					
49					
50					
51					
52					
53					
54					
55					
56					
57					
58					
59					
60					
61					

Spalte	Kennzeichen	Benennung	Anforderungszeichen	Einbauort	Bemerkungen
	1	2	3	4	5
Rh. 01	V. 1	Aufbauverteiler	Fw8-190.956-42	Gerätebank R	
02	V 2	Aufreihtrennstelle	Fw8-190.938-18	Gerätebank R	
03	V 3	Aufbauverteiler	Fw8-190.938-35	Gerätebank L	
04	V 4	Schaltverteiler	Fw8-190.956-41	Gerätebank R	
05	V 5	Selbstschalter ohne Gehäuse	Fl E 5000 01	Gerätebank R	6 A
06	V 6	Winkelsteckgehäuse	Fl 32619-1	Führerraum Mitte vorn	
07	—	Steckdosenplatte	Fl 32625-2	Geh. zu V 6	
08	V 7	Dosensockel	Fl 50973-23	Rumpf untere Schale	
09	—	Steckdosenplatte	Fl 50973-21	Geh. zu V 7	
10					
11					
12	V 11	Gerades Anbaugehäuse	Fl 32111-6	Gerätebank R	
13	—	Steckerplatte, 14polig	Fl 32111-12	Geh. zu V 11	
14	V 12	Gerades Steckgehäuse	Fl 32111-4	Gerätebank R	
15	—	Steckdoseneinsatz, 14polig	Fl 32111-11	Geh. zu V 12	
16	V 13	Gerades Steckgehäuse	Fl 32113-4	FT-Raum	
17	—	Steckdoseneinsatz, 20polig	Fl 32113-11	Geh. zu V 13	
18	V 14	Gerades Anbaugehäuse	Fl 32113-6	FT-Raum	
19	—	Steckereinsatz, 20polig	Fl 32113-12	Geh. zu V 14	
20	V 15	Einbausteckergehäuse	Fl 32620-4	Gerätebank R	
21	—	Steckdosenplatte, 12polig	Fl 32625-2	Geh. zu V 15	
22	V 16	Winkelsteckgehäuse	Fl 32619-4	Gerätebank R	
23	—	Steckerplatte, 12polig	Fl 32625-1	Geh. zu V 16	
24	V 17	Gerades Anbaugehäuse	Fl 32113-6	Gerätebank R	
25	—	Steckereinsatz, 20polig	Fl 32113-12	Geh. zu V 17	
26	V 18	Gerades Steckgehäuse	Fl 32113-4	Gerätebank R	
27	—	Steckdoseneinsatz, 20polig	Fl 32113-11	Geh. zu V 18	
28	V 19	Gerades Steckgehäuse	Fl 32111-4	Gerätebank R	
29	—	Steckdoseneinsatz, 14polig	Fl 32111-11	Geh. zu V 19	
30	V 20	Gerades Steckgehäuse	Fl 32111-6	Gerätebank L	
31	—	Steckereinsatz	Fl 32111-12	Geh. zu V 20	
32	V 21	Gerades Steckgehäuse	Fl 32113-4	Gerätebank R	
33	—	Steckdoseneinsatz, 14polig	Fl 32113-11	Geh. zu V 21	
34	V 22	Gerades Anbaugehäuse	Fl 32113-6	Gerätebank R	
35	—	Steckereinsatz, 20polig	Fl 32113-12	Geh. zu V 22	
36	V 23	Stecker, 7polig	Fl 50973-13	Verkleidung ETC 501	
37					
38	V 25	Gerades Steckgehäuse	Fl 32111-4	Hilfsgerätebrett	
39	—	Steckdoseneinsatz, 20polig	Fl 32111-11	Geh. zu V 25	
40	V 26	Gerades Anbaugehäuse	Fl 32111-6	Hilfsgerätebrett	
41	—	Steckereinsatz, 14polig	Fl 32111-12	Geh. zu V 26	
42	V 27	Gerades Anbaugehäuse	Fl 32113-6	Gerätebank L	
43	—	Steckereinsatz, 20polig	Fl 32113-12	Geh. zu V 27	
44	V 28	Gerades Steckgehäuse	Fl 32113-4	Gerätebank L	
45	—	Steckdoseneinsatz, 20polig	Fl 32113-11	Geh. zu V 28	
46	V 29	Steckgehäuse ohne Flansch	Fl 32605-1	Spant 2	
47	—	Steckdoseneinsatz, 14polig	Fl 32606-2	Geh. zu V 29	
48	V 30	Steckgehäuse mit Flansch	Fl 32606-1	Spant 2	
49	—	Steckereinsatz, 14polig	Fl 32605-2	Geh. zu V 30	
50	V 31	Steckgehäuse mit Flansch	Fl 32606-1	Brandspant	
51	—	Steckdoseneinsatz, 14polig	Fl 32606-2	Geh. zu V 31	
52	V 32	Steckgehäuse ohne Flansch	Fl 32605-1	Brandspant	
53	—	Steckereinsatz, 14polig	Fl 32605-2	Geh. zu V 32	
54	V 33	Vierkantgehäuse	Fl 32616-4	Gerätebank R	
55	V 34	Steckerplatte, 4polig	Fl 32636-4	Geh. zu V 33	
56	—	Vierkant-Winkelsteckgehäuse	Fl 32632-3	Gerätebank R	
57	—	Steckdosenplatte, 4polig	Fl 32636-3	Geh. zu V 34	
58	V 35	Stecker, 7polig	Fl 50975-173	Am ETC 501	
59					
60					
61					

Spalte	Kennzeichen 1	Benennung 2	Anforderungszeichen 3	Einbauort 4	Bemerkungen 5
Rh. 01	V 37	Gerades Anbaugehäuse	FI 32113-6	Gerätebank R	
02	—	Steckereinsatz, 20polig	FI 32113-12	Geh. zu V 37	
03	V 38	Gerades Steckgehäuse	FI 32113-4	Gerätebank R	
04	—	Steckdoseneinsatz, 20polig	FI 32113-11	Geh. zu V 38	
05	V 39	Gerades Anbaugehäuse	FI 32113-6	Gerätebank L	
06	—	Steckereinsatz	FI 32113-12	Geh. zu V 39	
07	V 40	Gerades Steckgehäuse	FI 32113-4	Gerätebank L	
08	—	Steckdoseneinsatz, 20polig	FI 32113-11	Geh. zu V 40	
09	V 41	Winkelsteckgehäuse	FI 32619-4	Steuersäule	
10	—	Steckdosenplatte	FI 32618-11	Geh. zu V 41	
11	V 42	Winkelsteckgehäuse	FI 32619-1	Steuersäule	
12	—	Steckerplatte	FI 32618-12	Geh. zu V 42	
13	V 43	Aufreihtrennstelle	Fw8-190.938-47	Kabelbahn zwischen Spt. 6 u. 10	
14					
15					
16					
17	V 47	Stecker, 7polig	FI 50973-13	Rumpf, Spant 9	
18					
19	V 48	Dosensockel	FI 50973-4	Rumpf, Spant 9	
20					
21					
22	V 50	Selbstschalter ohne Gehäuse	FI E 5000 02	Gerätebank R	10 A
23	V 51	3pol. Preßstoffsteckdose	FI 32604	Führerraum	
24	V 52	3pol. Preßstoffstecker	FI 32603	Führerraum	
25					
26					
27					
28					
29					
30					
31					
32	V 60	Knüppelgriff Kg 13b	FI 47919	Steuerknüppel	
33	V 61	Vierkantsteckgehäuse	FI 32616-4	Gerätebank R	
34	—	Steckdosenplatte, 2polig	FI 32626-2	Geh. zu V 61	
35	V 62	Gerades Anbaugehäuse	FI 32110-5	Gerätebank R	
36	—	Steckereinsatz, 6polig	FI 32110-10	Geh. zu V 62	
37	V 63	Gerades Steckgehäuse	FI 32110-4	Gerätebank R	
38	—	Steckdoseneinsatz, 6polig	FI 32110-9	Geh. zu V 63	
39	V 64	Vierkantsteckgehäuse	FI 32616-4	Gerätebank R	
40	—	Steckerplatte, 2polig	FI 32636-1	Geh. zu V 64	
41					
42					
43					
44					
45					
46					
47					
48					
49					
50					
51					
52					
53					
54					
55					
56					
57					
58					
59					
60					
61					

Spalte	Kennzeichen 1	Benennung 2	Anforderungszeichen 3	Einbauort 4	Bemerkungen 5
lfd. 01	V 100	Leitungsstecker, 5polig	FI 32115-6	Trennstelle Rumpf-Flügel L	
02	V 101	Leitungsstecker, 5polig	FI 32115-6	Trennstelle Rumpf-Flügel L	
03	V 102	Leitungsstecker, 5polig	FI 32115-6	Trennstelle Rumpf-Flügel L	
04	V 103	Leitungsstecker, 5polig	FI 32115-6	Trennstelle Rumpf-Flügel L	
05	V 104	Leitungsstecker, 5polig	FI 32115-6	Trennstelle Rumpf-Flügel L	
06	V 106	Leitungsstecker, 5polig	FI 32115-6	Trennstelle Rumpf-Flügel R	
07	V 107	Leitungsstecker, 5polig	FI 32115-6	Trennstelle Rumpf-Flügel R	
08	V 108	Leitungsstecker, 5polig	FI 32115-6	Trennstelle Rumpf-Flügel R	
09	V 109	Leitungsstecker, 5polig	FI 32115-6	Trennstelle Rumpf-Flügel R	
10	V 110	Leitungsstecker, 5polig	FI 32115-6	Trennstelle Rumpf-Flügel R	
11	V 111	Leitungsstecker, 5polig	FI 32115-6	Trennstelle Rumpf-Flügel R	
12	V 112	Leitungsstecker, 5polig	FI 32115-6	Trennstelle Rumpf-Flügel R	
13	V 113	Leitungsstecker, 5polig	FI 32115-6	Trennstelle Rumpf-Flügel R	
14	V 114	Leitungsstecker, 5polig	FI 32115-6	Trennstelle Rumpf-Flügel L	
15	V 115	Aufreihtrennverteiler	Fw8-190.938-48	Trennstelle Rumpf-Flügel R	
16	V 116	Aufreihtrennverteiler	Fw8-190.938-49	Trennstelle Rumpf-Flügel R	
17	V 117	Leitungsstecker, 7polig	FI 32115-8	V 43, Geräte im FT-Raum	
18	V 118	Leitungsstecker, 3polig	Fw8-190.931-28 H01	Aufreihtrennstelle V 2	
19	V 119	Leitungsstecker, 5polig	FI 32115-6	Aufreihtrennstelle V 2	
20	V 120	Leitungsstecker, 7polig	FI 32115-8	Aufreihtrennstelle V 2	
21	V 121	Leitungsstecker, 7polig	FI 32115-8	Aufreihtrennstelle V 2	
22	V 122	Leitungsstecker, 3polig	Fw8-190.938-18 H02	Aufreihtrennstelle V 2	
23	V 123	Leitungsstecker, 3polig	Fw8-190.938-18 H01	Aufreihtrennstelle V 2	
24	V 124	Leitungsstecker, 5polig	FI 32115-6	Trennstelle Rumpf-Flügel L	
25	V 125	Aufreihtrennstelle		Trennstelle Rumpf-Flügel L	
26	V 126	Aufreihtrennstelle		Trennstelle Rumpf-Flügel R	
27					
28					
29					
30	V 130	Selbstschalter ohne Gehäuse	FI E 5000 01	Gerätebank R	6 A
31	V 131	Selbstschalter ohne Gehäuse	FI E 5000-02	Gerätebank R	10 A
32	V 132	Gehäuse mit Durchfg. FI.	FI 32110-8	Spant 6	
33	—	Steckdoseneinsatz, 6polig	FI 32110-9	Geh. zu V 132	
34	V 133	Gerades Steckgehäuse	FI 32110-4	Spant 6	
35	—	Steckereinsatz, 6polig	FI 32110-10	Geh. zu V 133	
36					
37					
38					
39					
40					
41					
42					
43	V 155	Abgewinkeltes Steckgehäuse	FI 32110-6	Gerätebank L	
44	—	Steckereinsatz, 6polig	FI 32110-10	Geh. zu V 155	
45	V 156	Gerades Steckgehäuse	FI 32110-4	Gerätebank L	
46	—	Steckdoseneinsatz, 6polig	FI 32110-9	Geh. zu V 156	
47					
48					
49					
50					
51					
52					
53					
54					
55					
56					
57	V 200	Dosensockel, 7polig	FI 50973-5	Rumpfunterseite (Rüstsatz)	
58					
59					
60					
61					

Zeichnung Nr. 1a
Übersichtsschaltplan für Fw 190 A-6

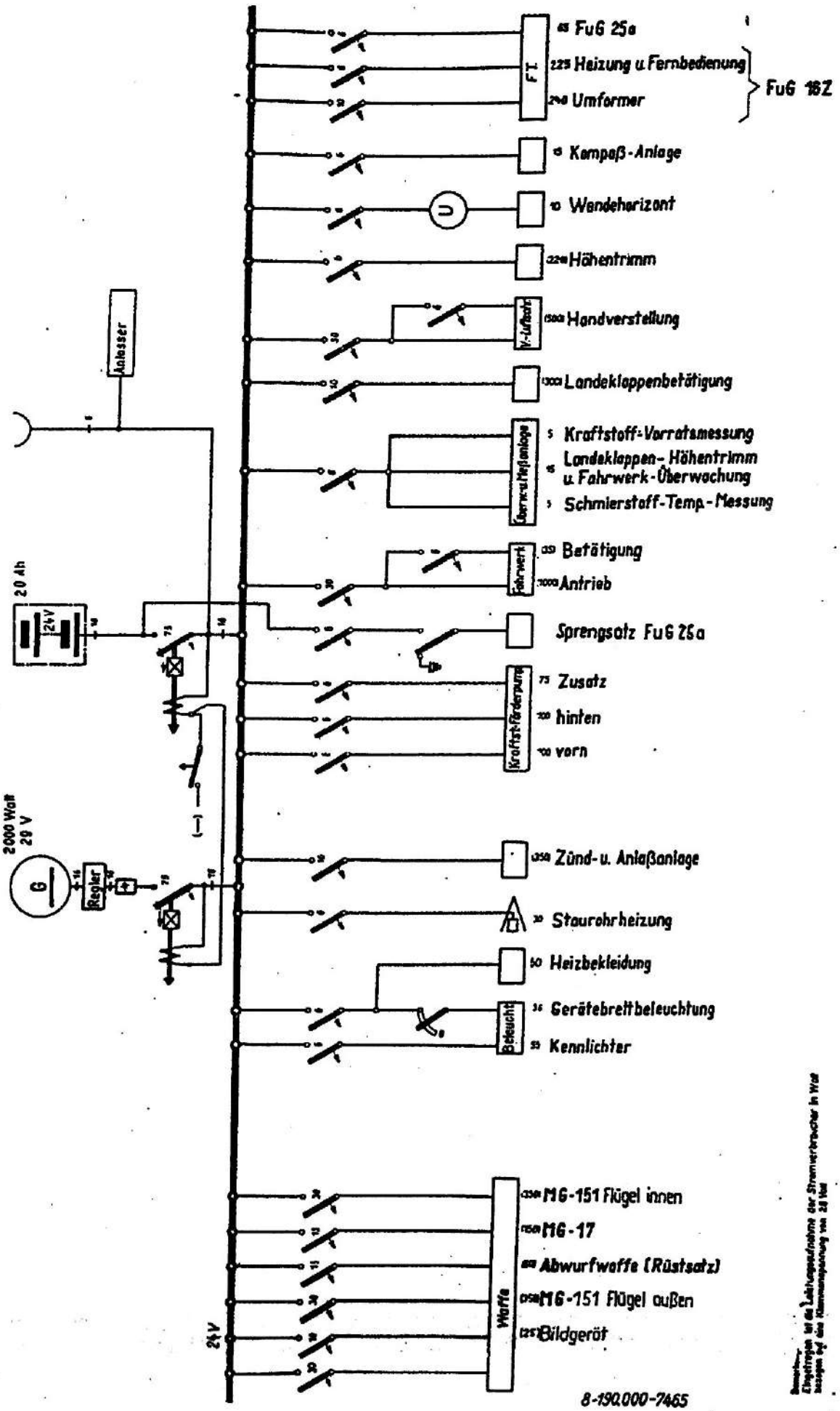

Gilt nur für Fw 190 A-6

Zeichnung Nr. 1b
Übersichtsschaltplan für Fw 190 A-6/R 1

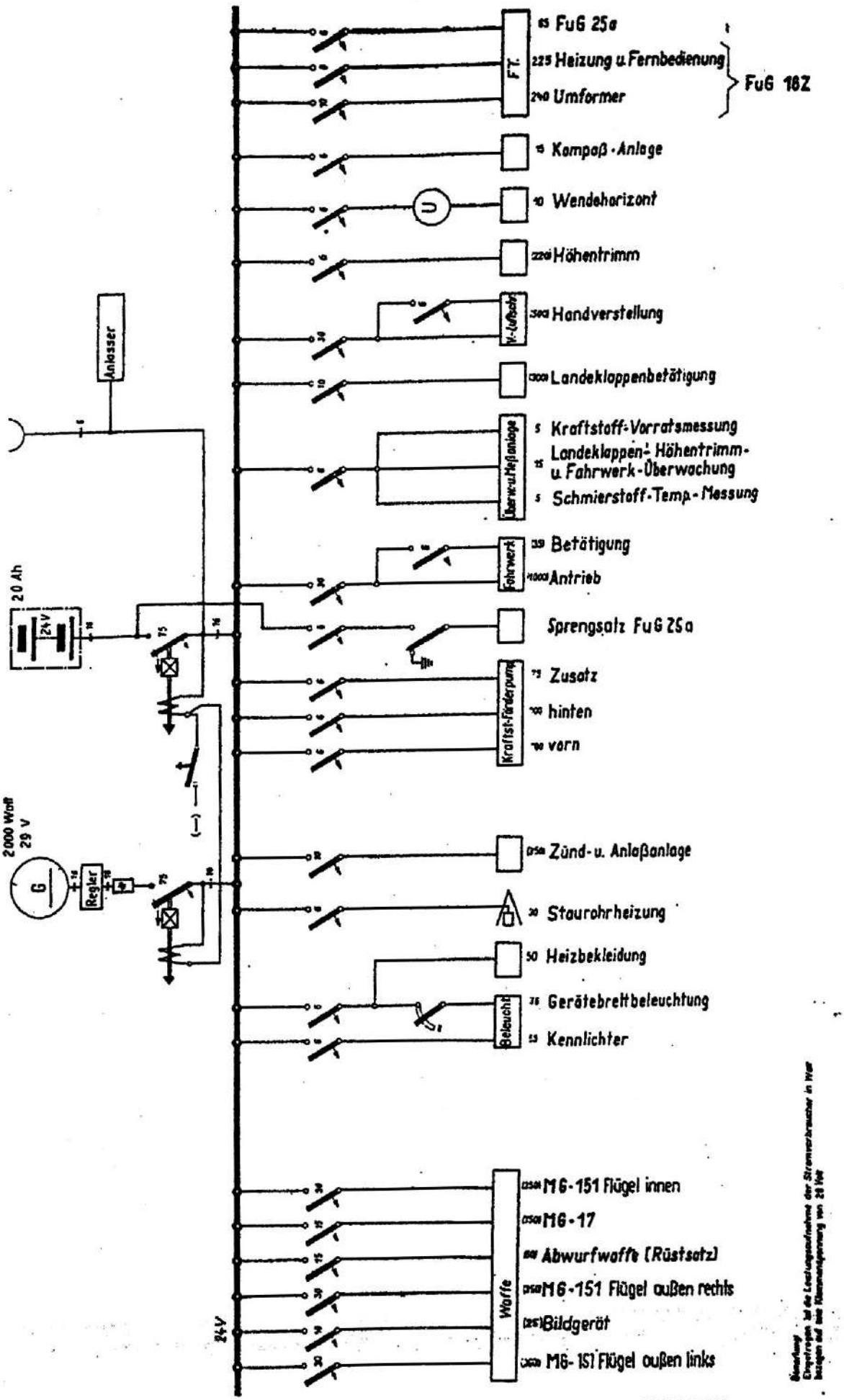

8-190.000-7585

Gilt nur für Fw 190 A-6 R1

Zeichnung Nr. 2
Stromlaufplan, A-Anlage

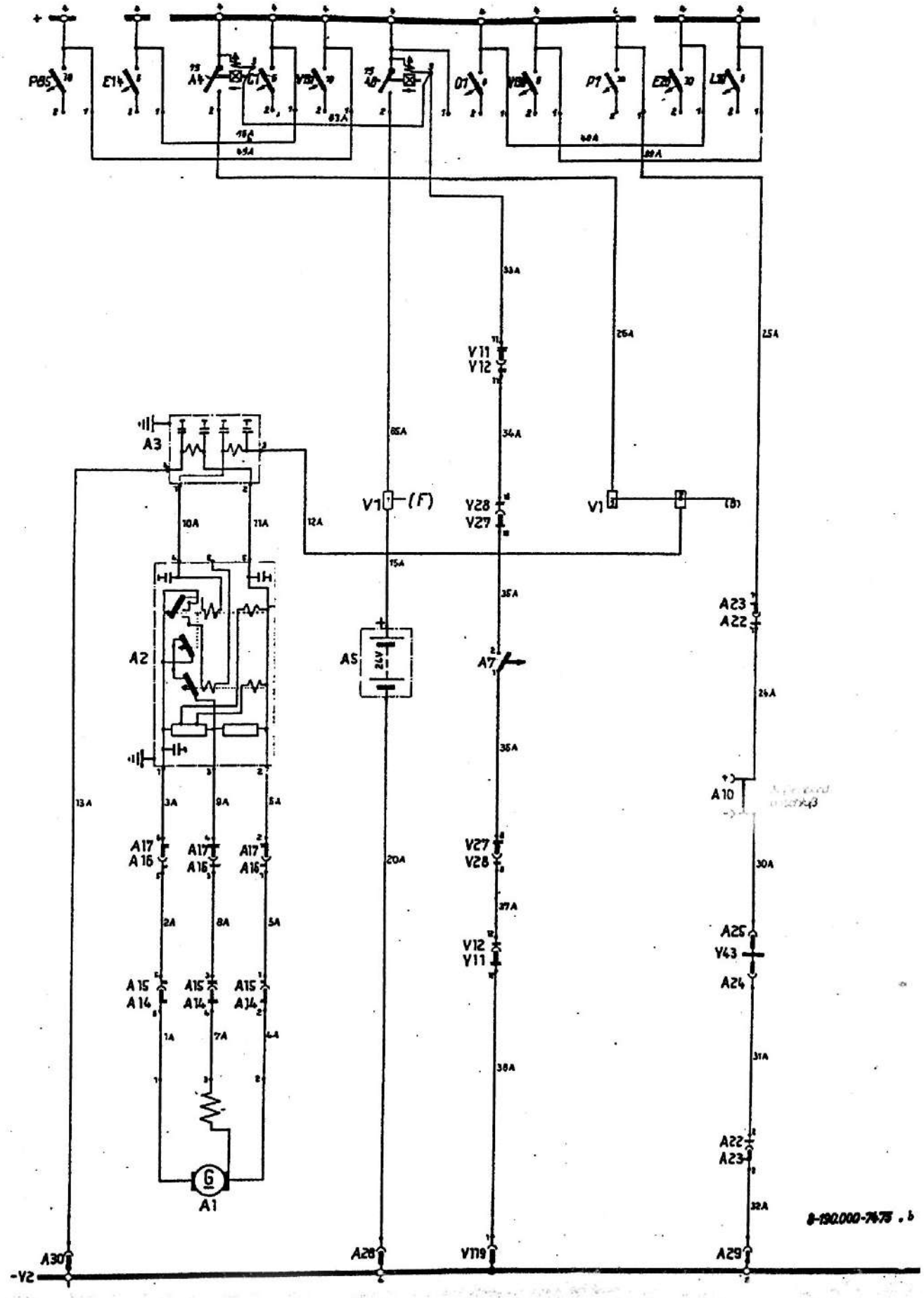

Zeichnung Nr. 3
Stromlaufplan, B-Anlage

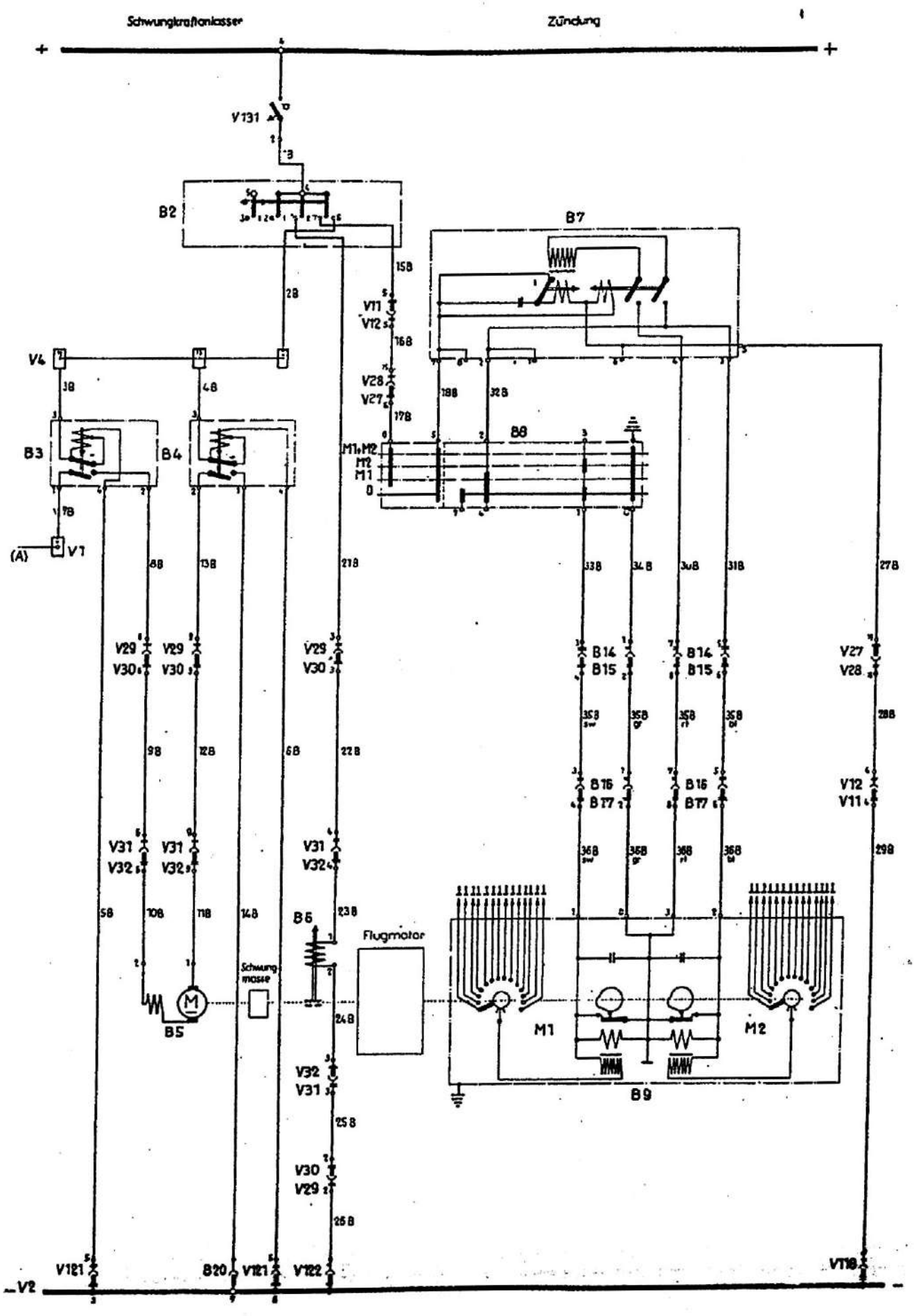

Zeichnung Nr. 4
Stromlaufplan, C- und D-Anlage

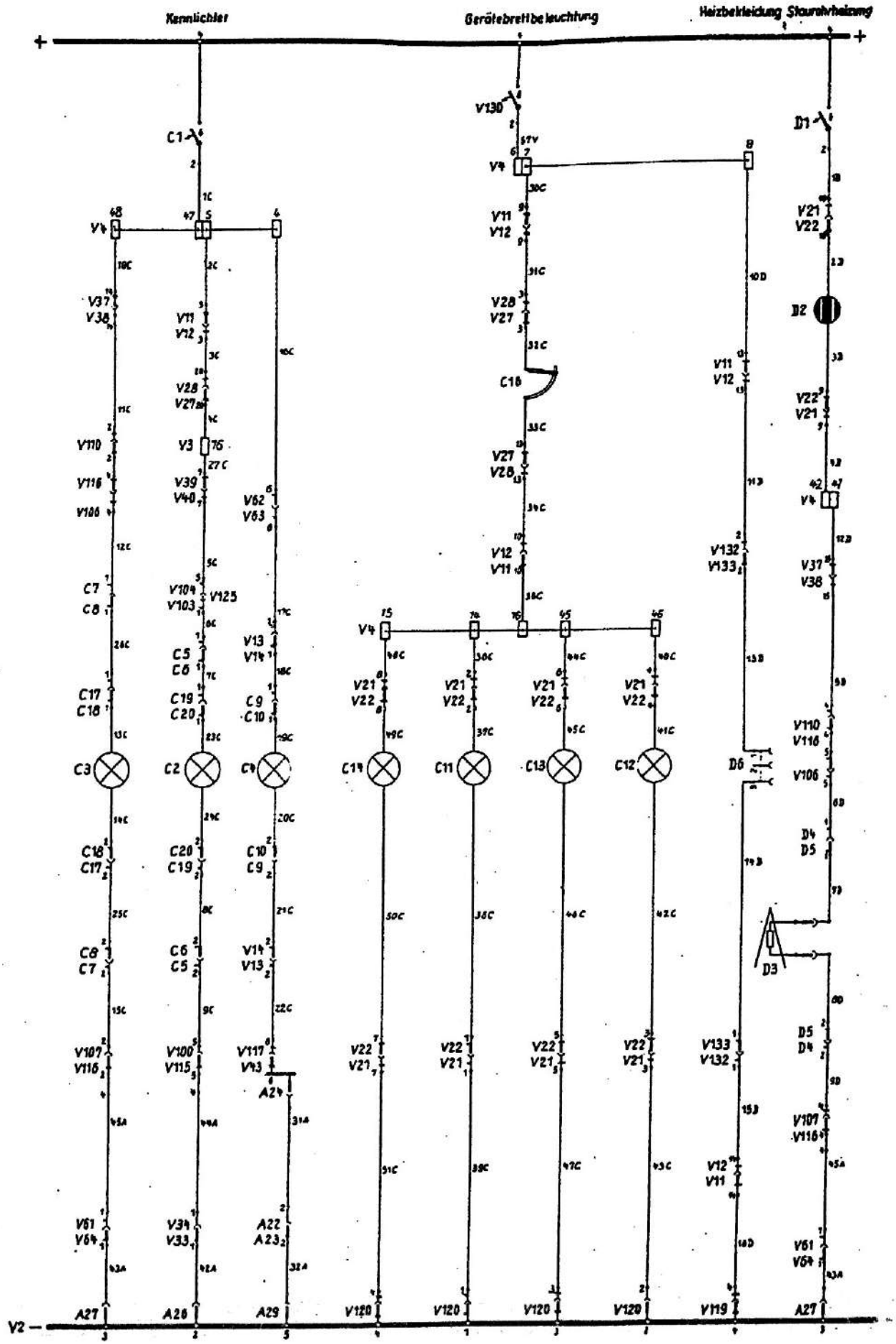

B-190.000-6911, b

Zeichnung Nr. 5a
Stromlaufplan, E-Anlage, Teil 1

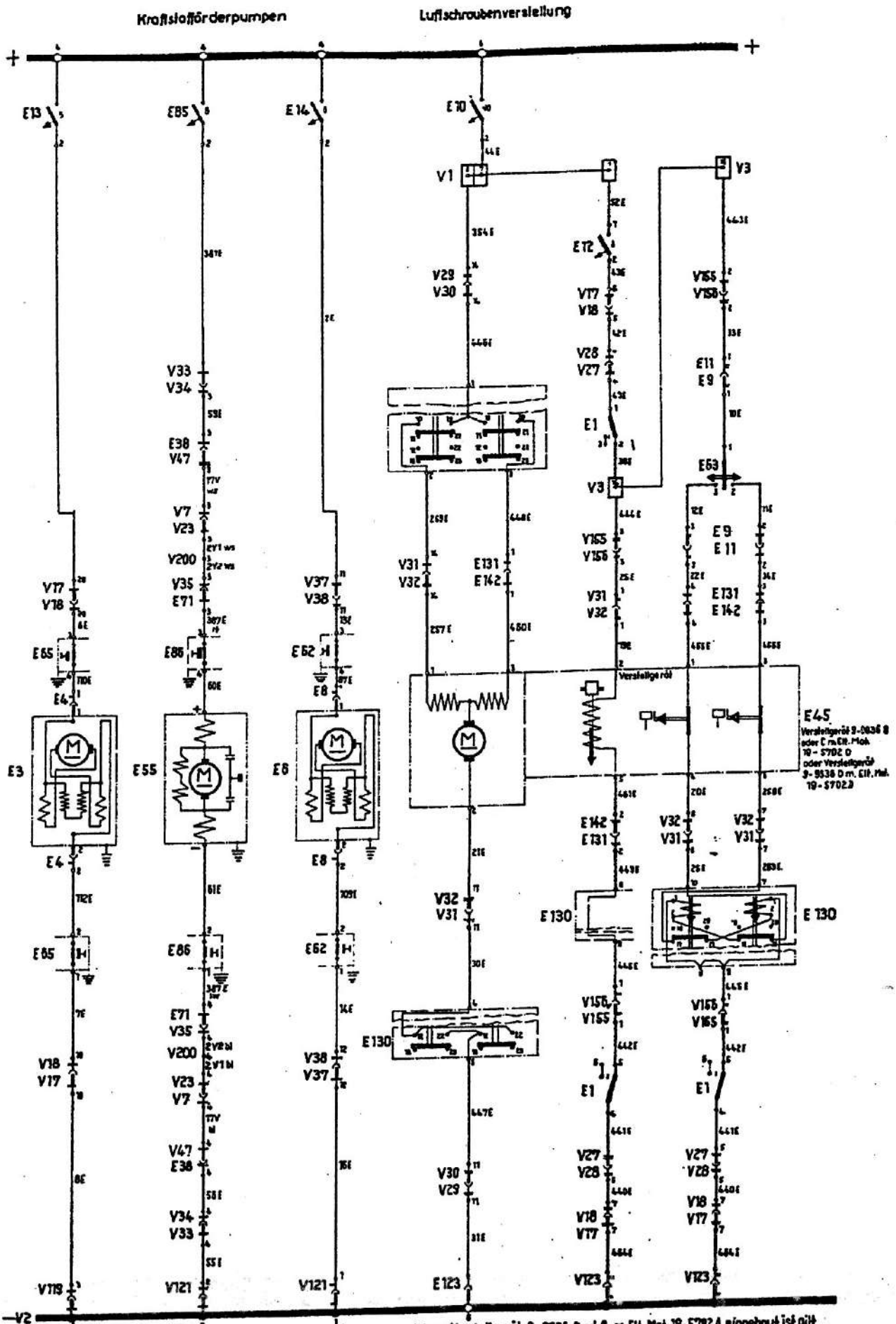

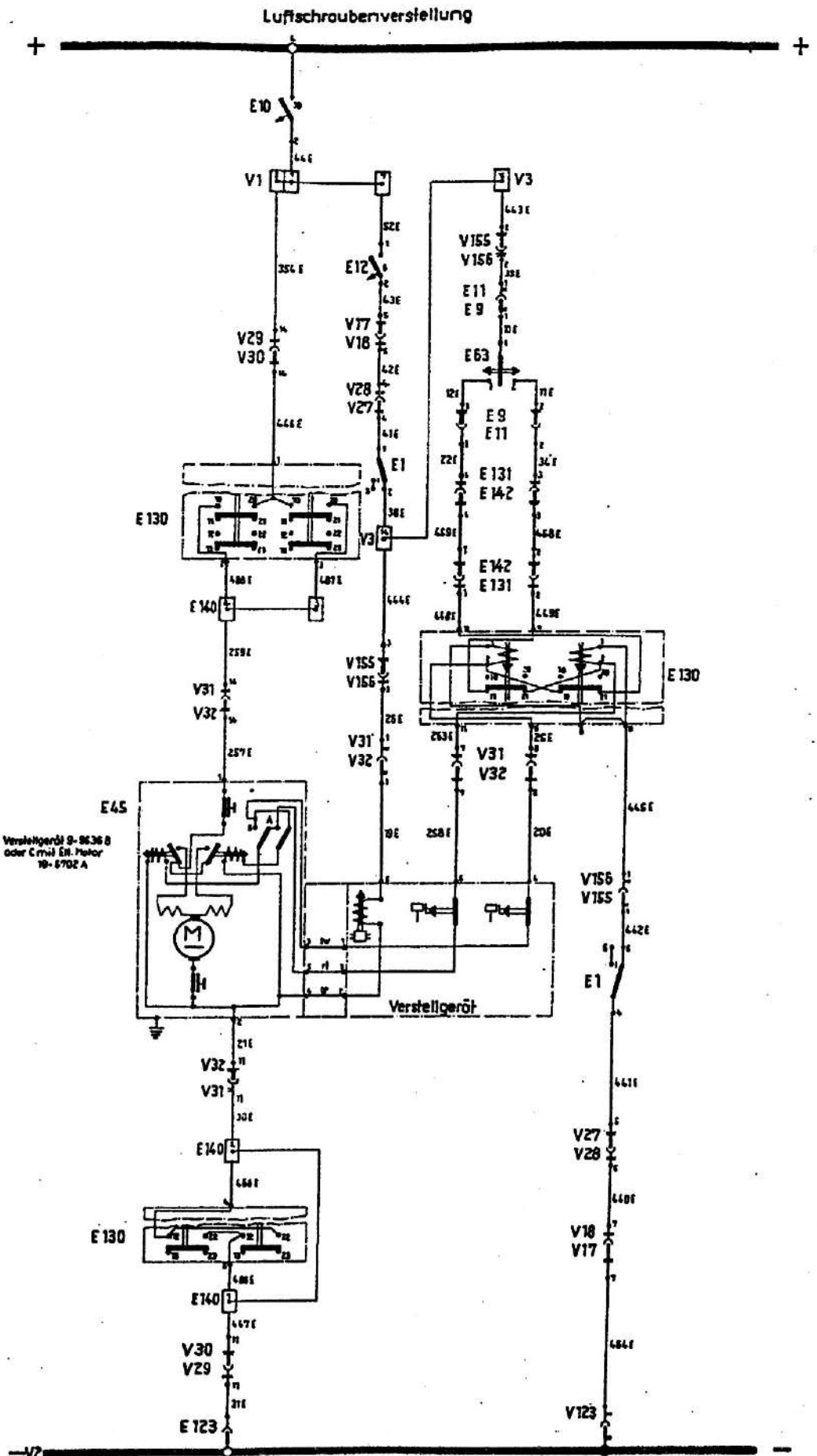

Wenn Verstellgerät 9-9536 B od. C m. Elt. Mot. 19-5702 D od. Verstellgerät 9-9536 D m. Elt. Mot. 19-5702 D eingebaut ist, gilt für die Luftschr.-Verstlg. der Stromlaufpl. 8-190.000-7868 (S. 527)

8-190000-7070, a

Zeichnung Nr. 5c
Stromlaufplan, E-Anlage, Teil 3

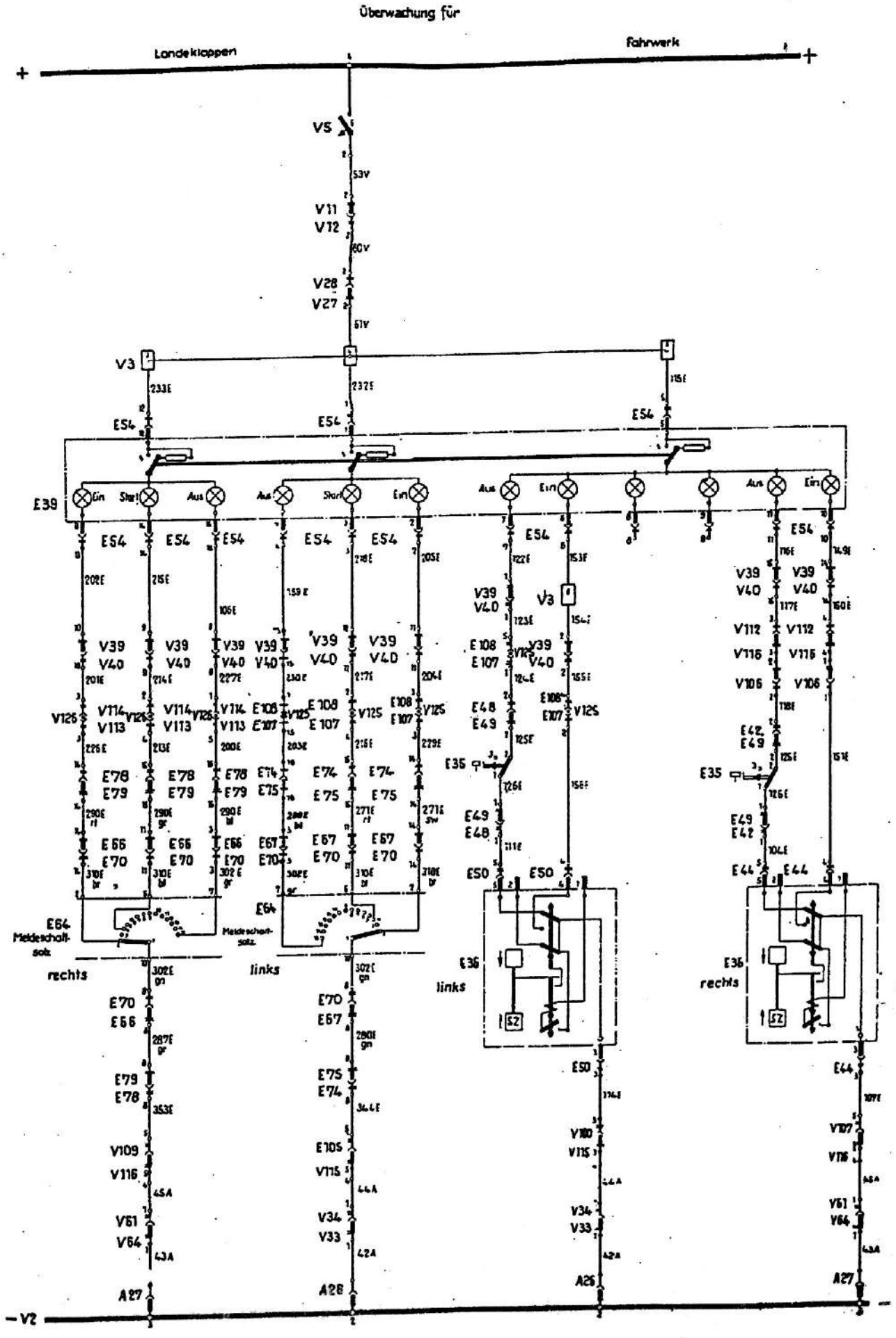

8-190.000-6972 b

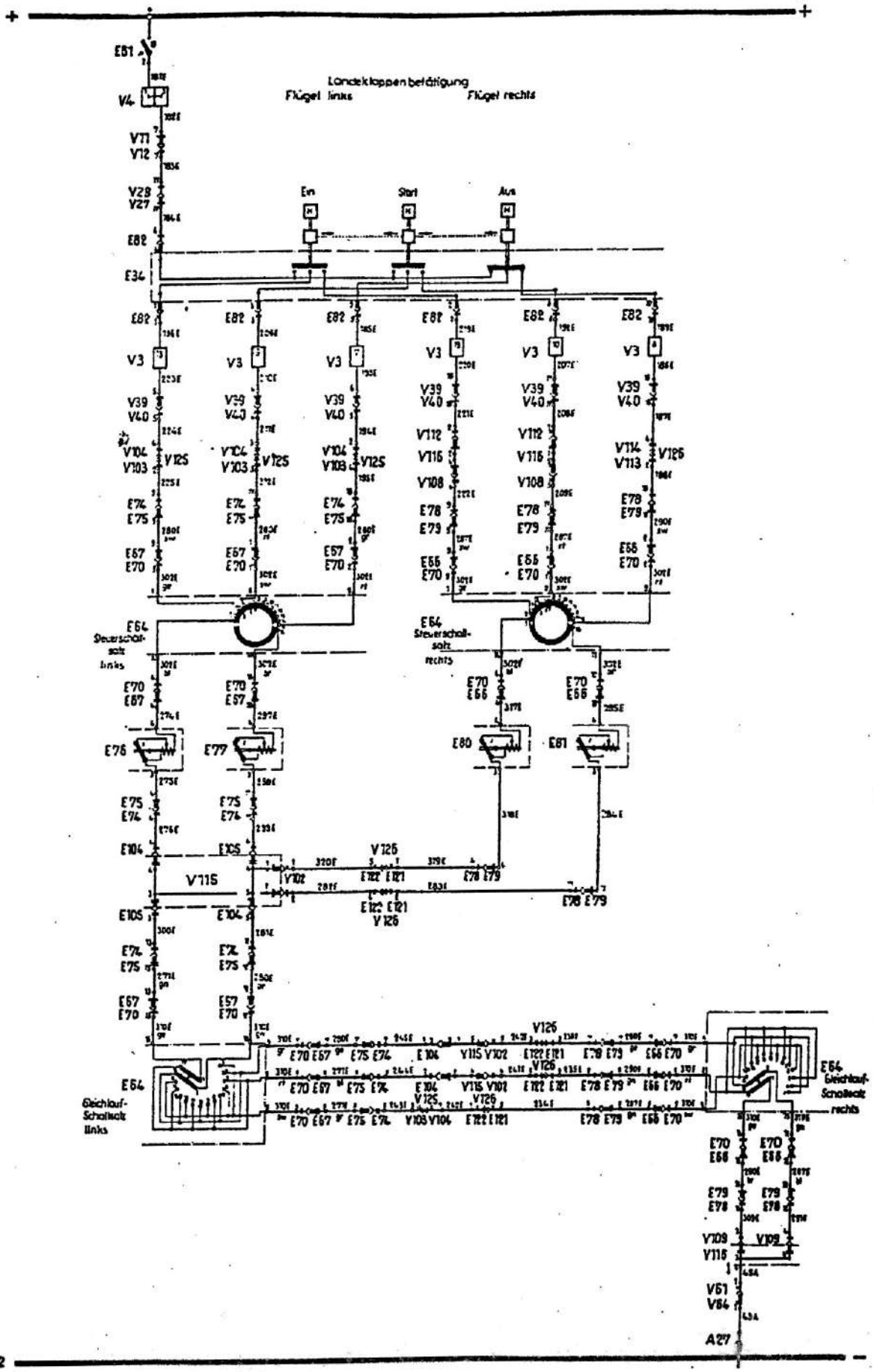
Landeklappenbetätigung
Flügel links
Flügel rechts
Ein
Start
Aus
E64
Steuerschalt-satz links
E64
Steuerschalt-satz rechts
E64
Gleichlauf-Schaltsatz links
E64
Gleichlauf-Schaltsatz rechts
A27

Zeichnung Nr. 5e
Stromlaufplan, E-Anlage, Teil 5

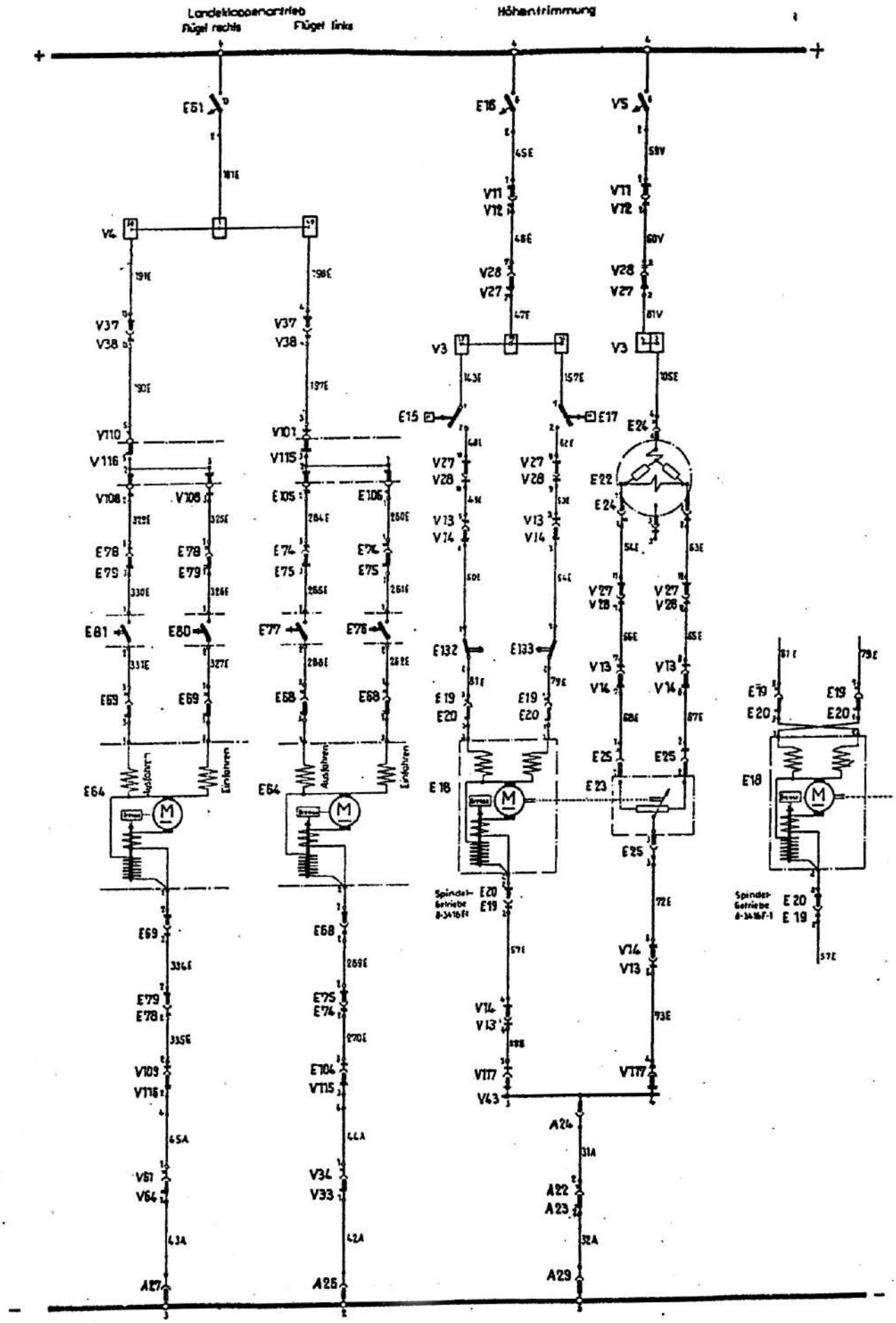

8-190.000-6912 BL3, c

Zeichnung Nr. 5f
Stromlaufplan, E-Anlage, Teil 6

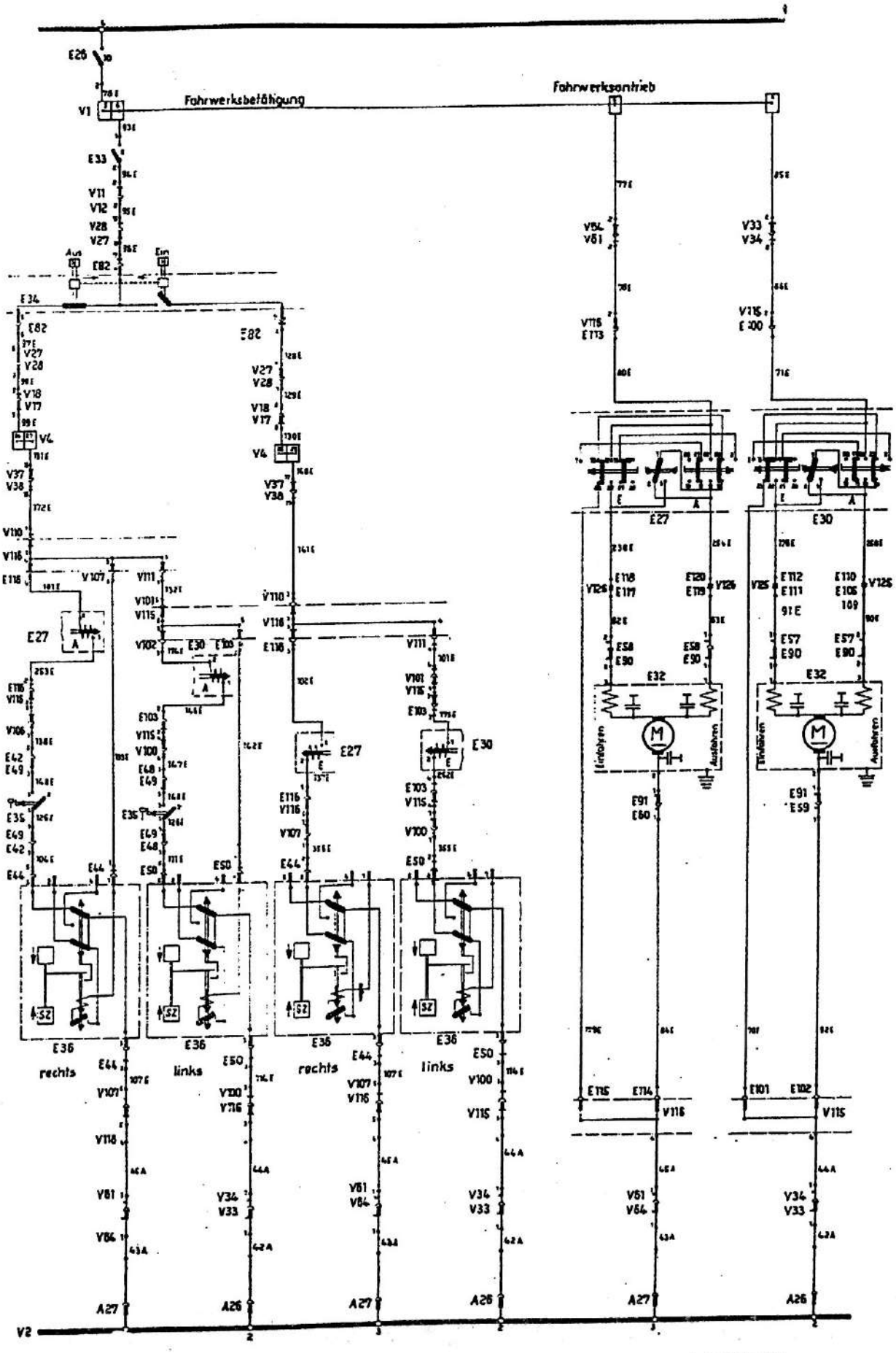

8-190.000-6922,c

Zeichnung Nr. 6
Stromlaufplan, L-Anlage

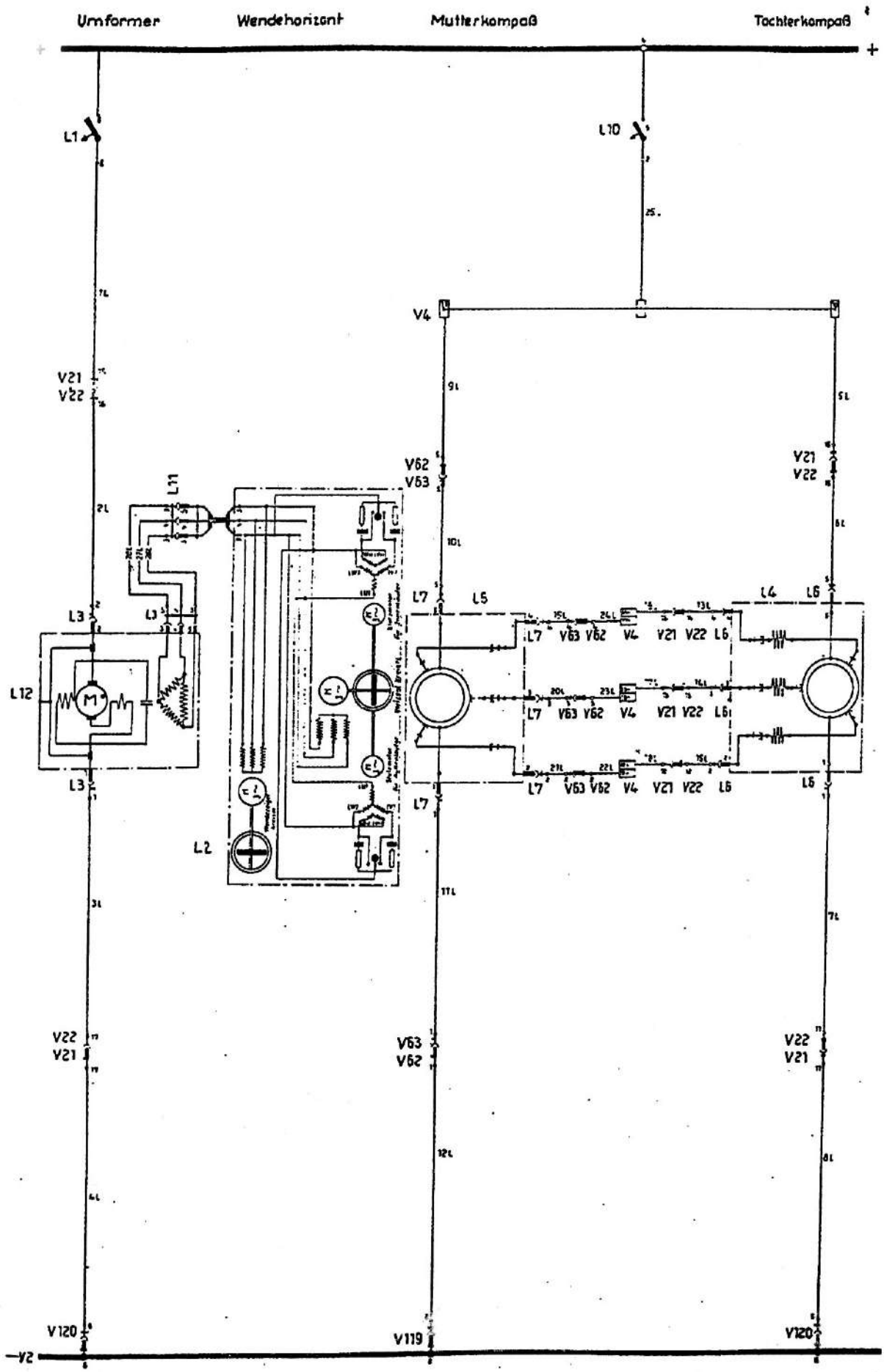

Zeichnung Nr. 7
Stromlaufplan, M-Anlage

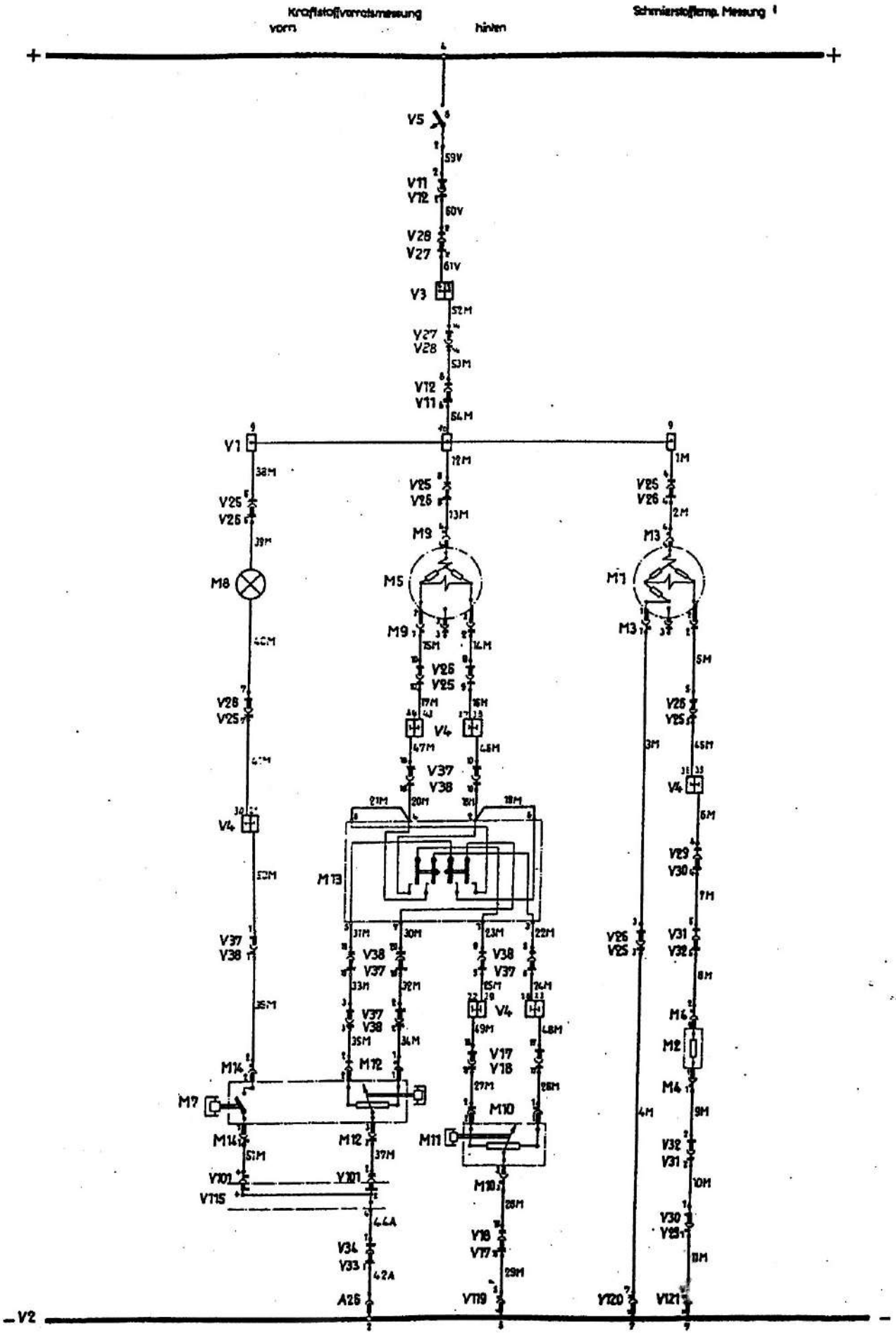

2 MG 17 für gesteuertes Schießen mit halbautomatischer Durchladung
Waffen nicht durchgeladen

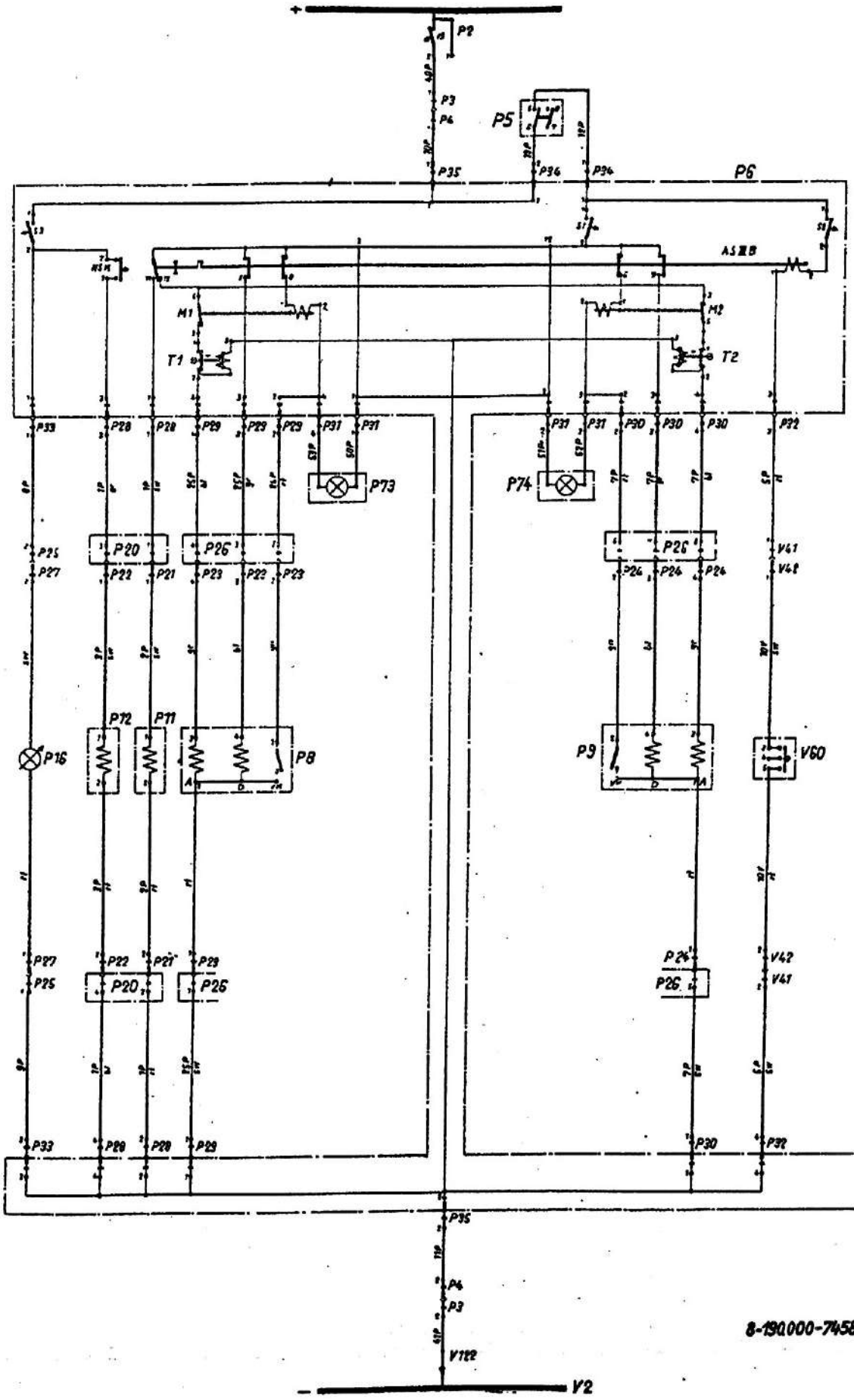

8-190000-7458 Bl.1a

2 MG 151 für gesteuertes Schießen mit elektrischer Zündung
Waffen durchgeladen

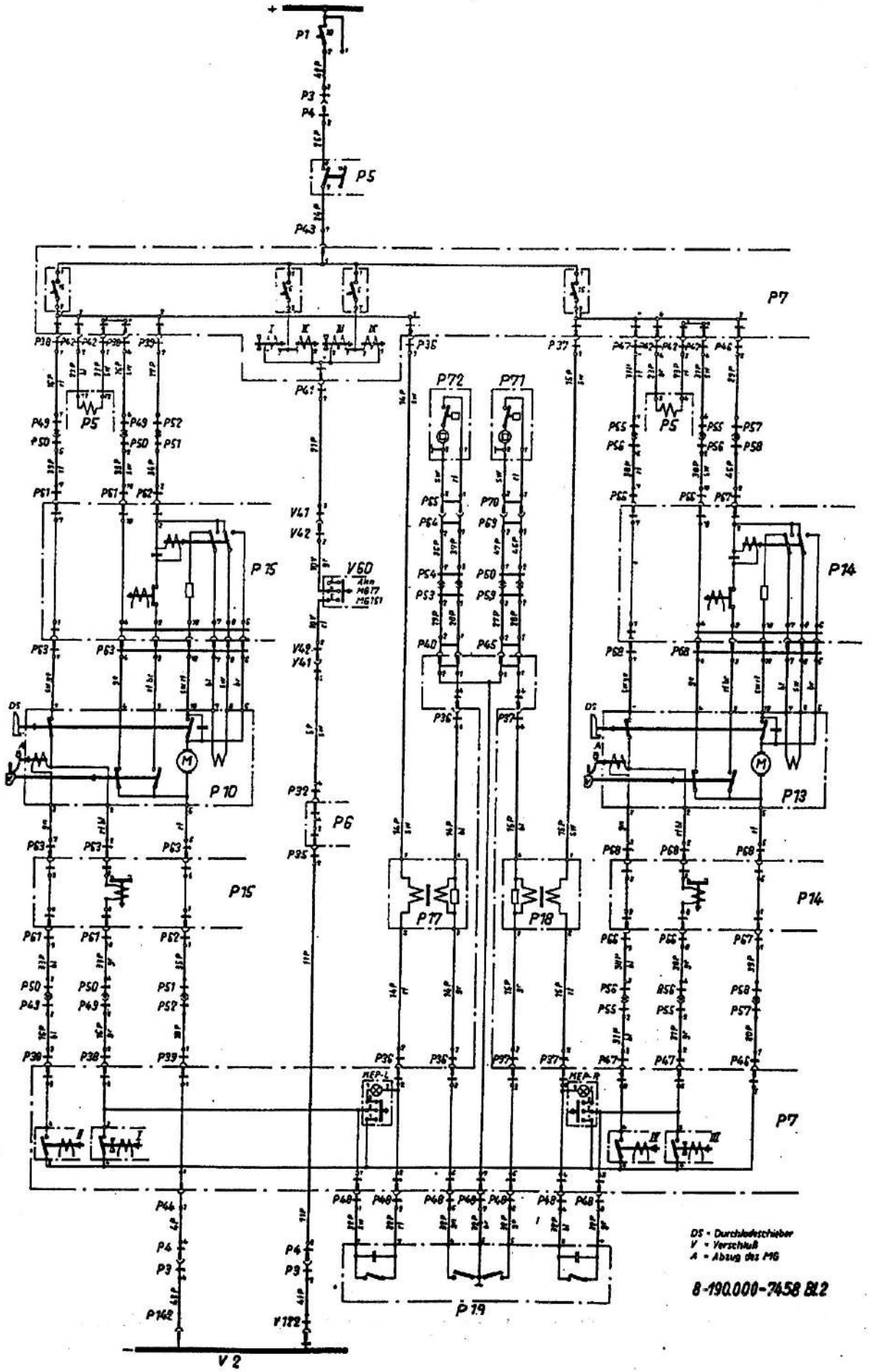

Gilt nur für Fw 190 A-6

2 MG 151 für ungesteuertes Schießen mit elektrischer Zündung
Waffen durchgeladen

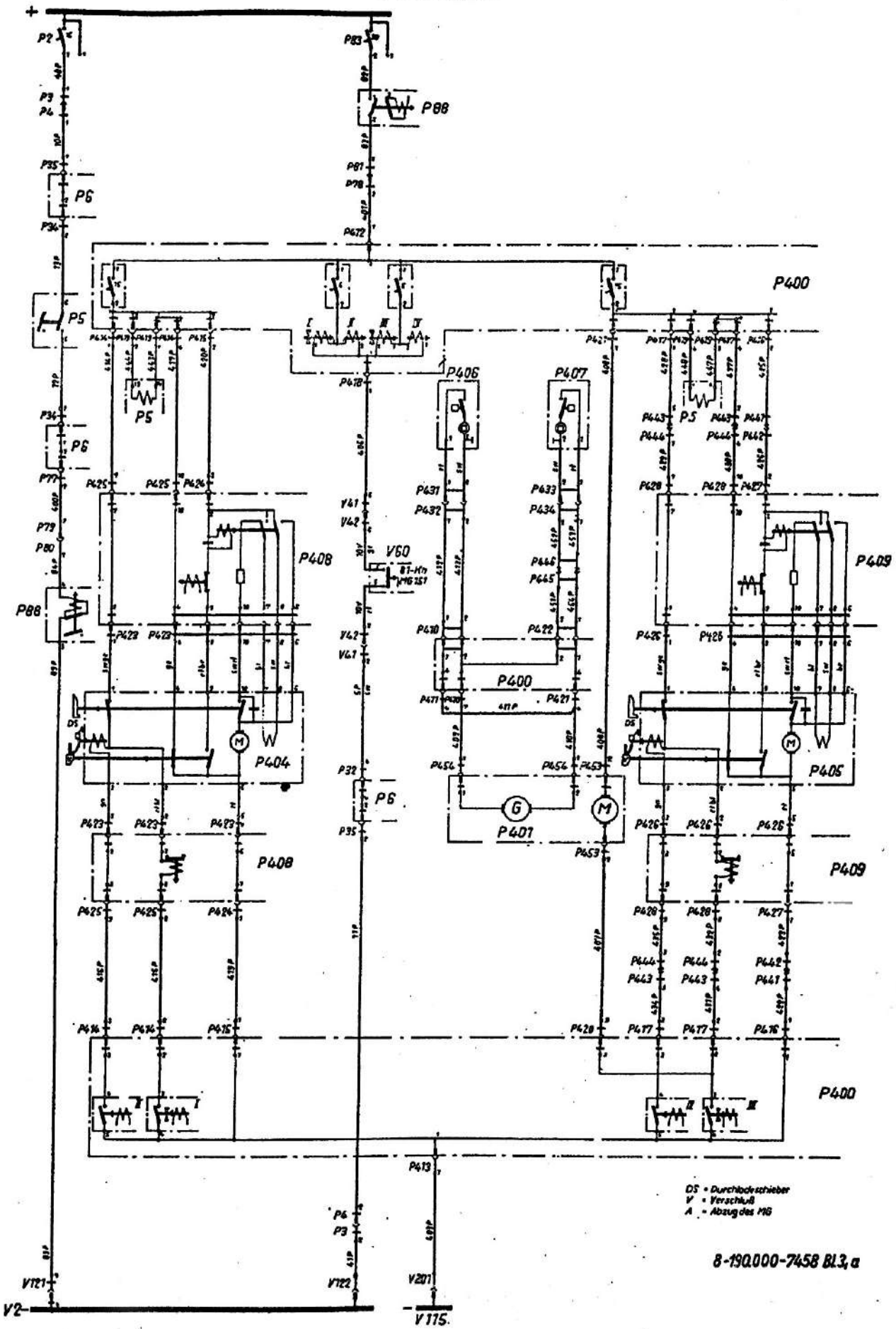

2 MG 17 für gesteuertes Schießen mit halbautomatischer Durchladung
Waffen nicht durchgeladen

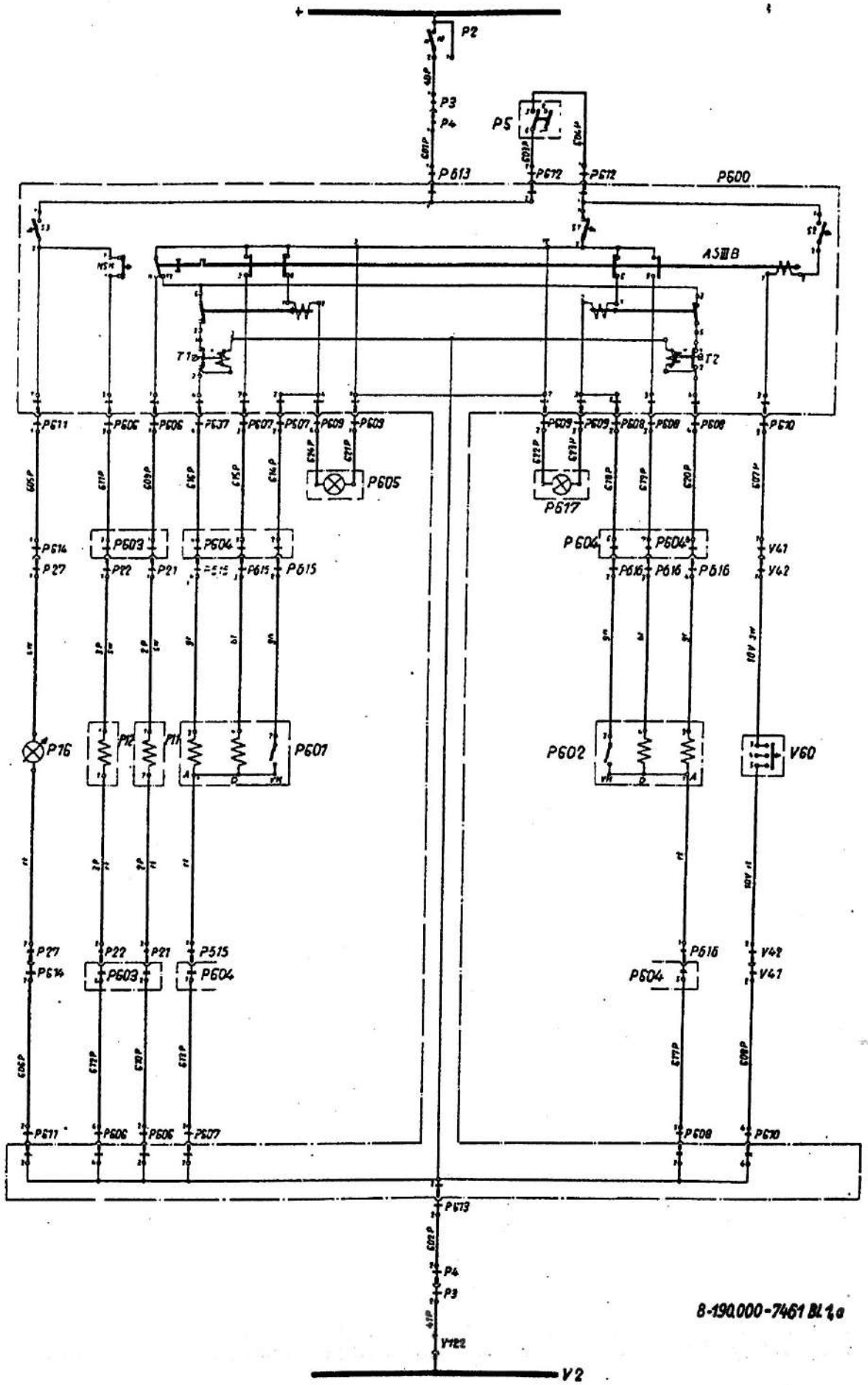

B-190.000-7461 Bl 1a

Gilt nur für Fw 190 A-6/R1

2 MG 151 Flügelwurzel Li.R für gesteuertes Schießen mit elektrischer Zündung
Waffen durchgeladen

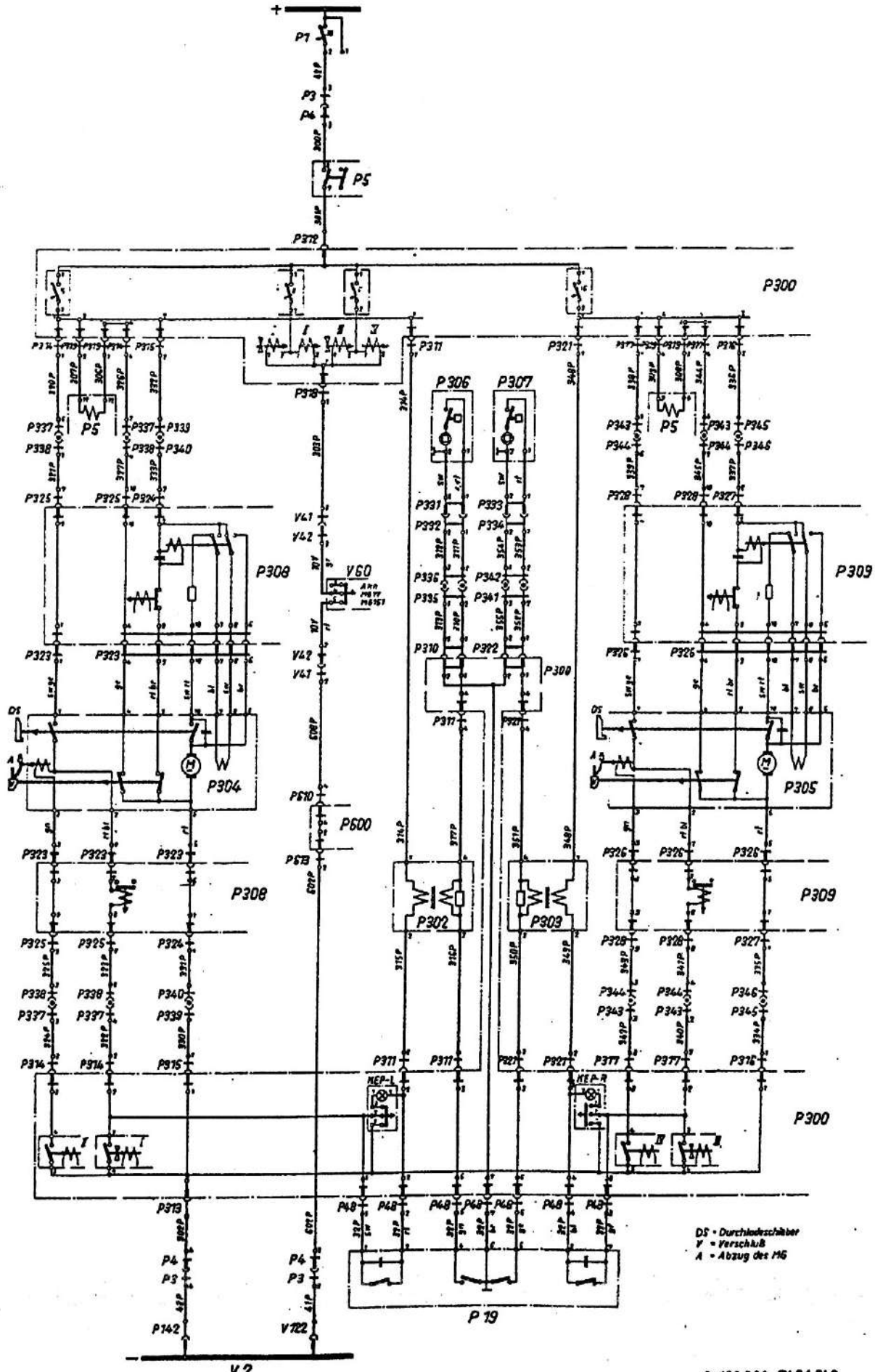

8-190.000-7461 BL2

2 MG 151 Flügelwanne R für ungesteuertes Schießen mit elektrischer Zündung
Waffen durchgeladen

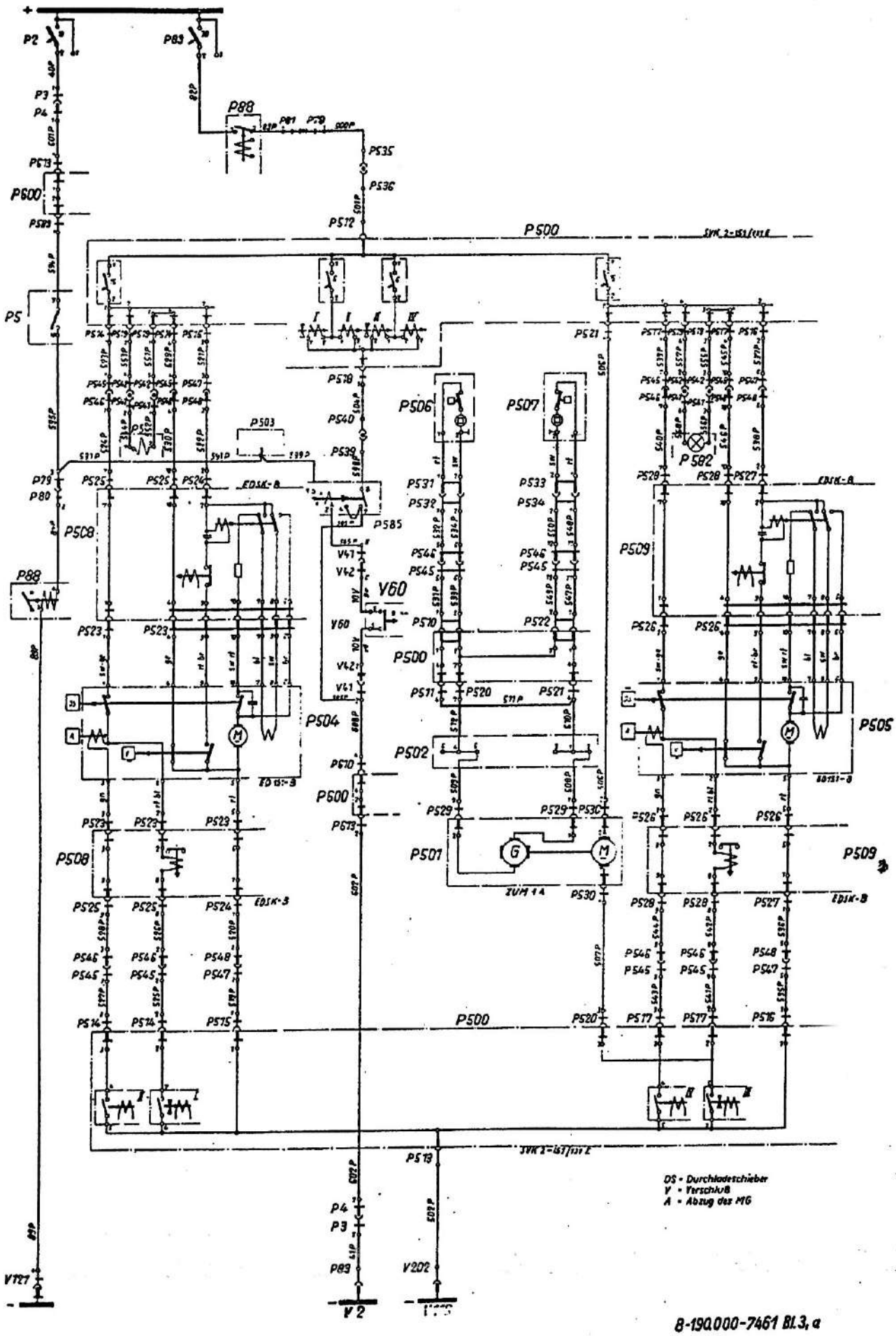

8-190.000-7461 Bl. 3, a

2 MG 151 Flügelwanne L für ungesteuertes Schießen mit elektrischer Zündung
Waffen durchgeladen

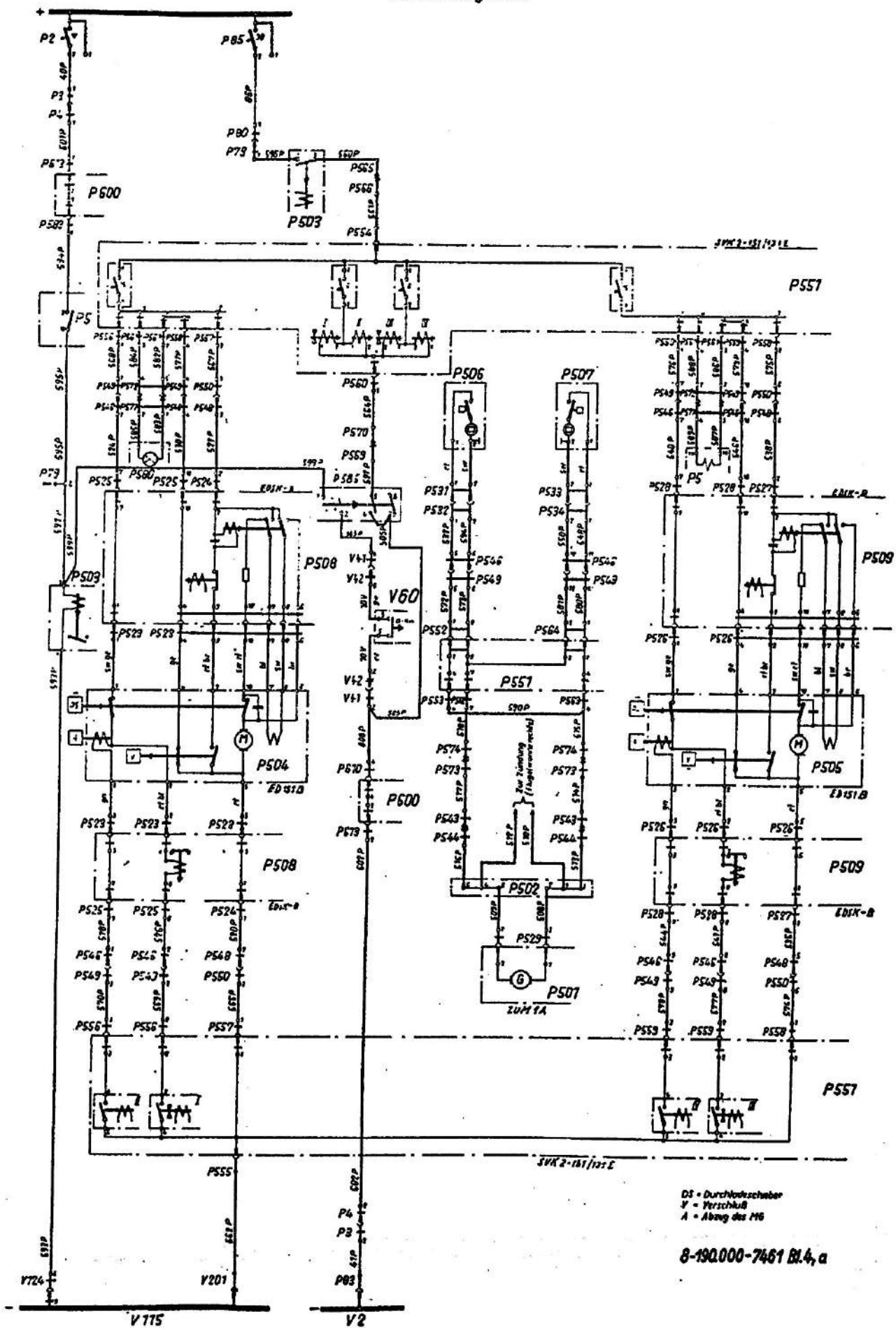

Zeichnung Nr. 9
Stromlaufplan, R-Anlage

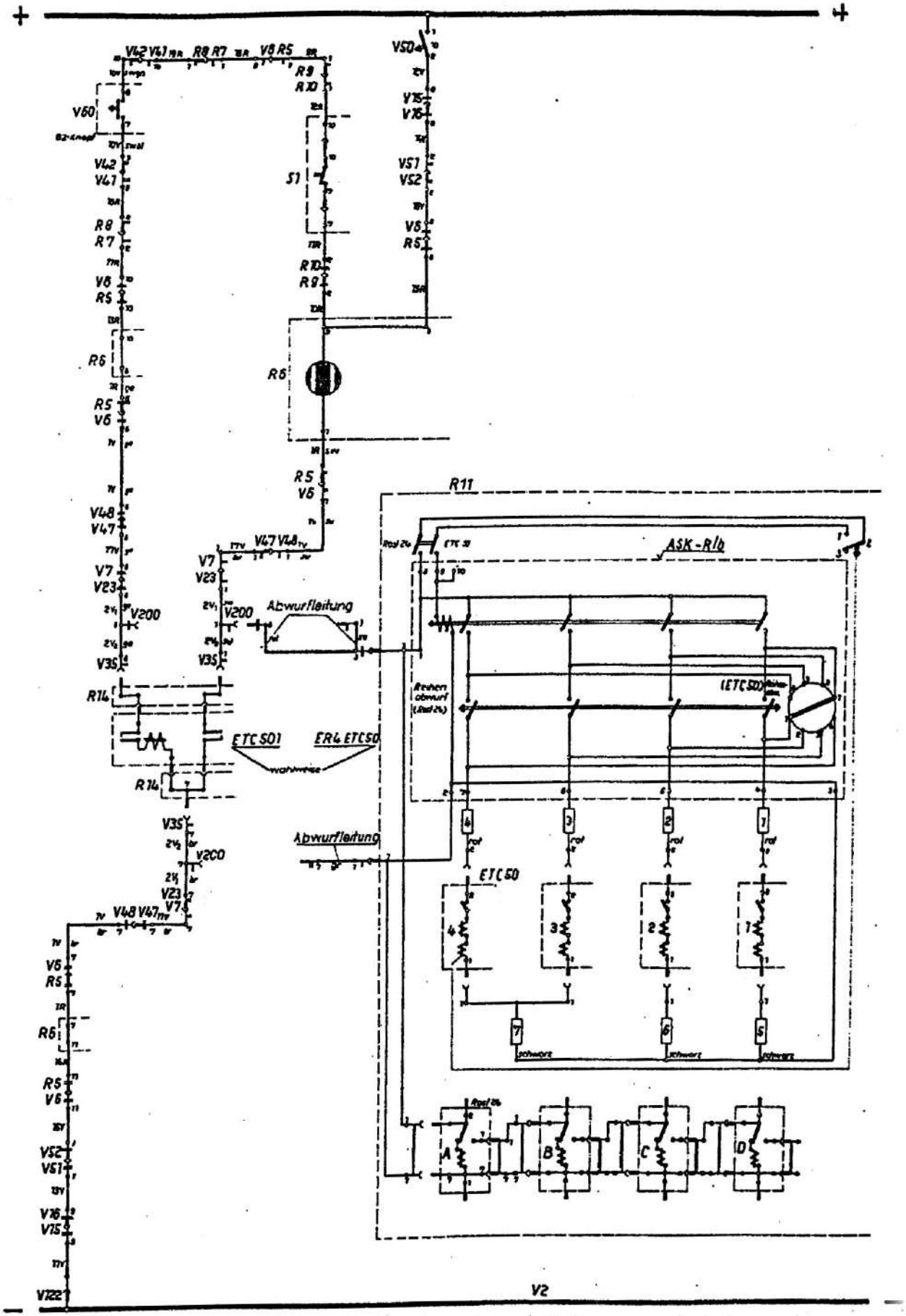

8-190.000-6858.a

Abwurfwaffe

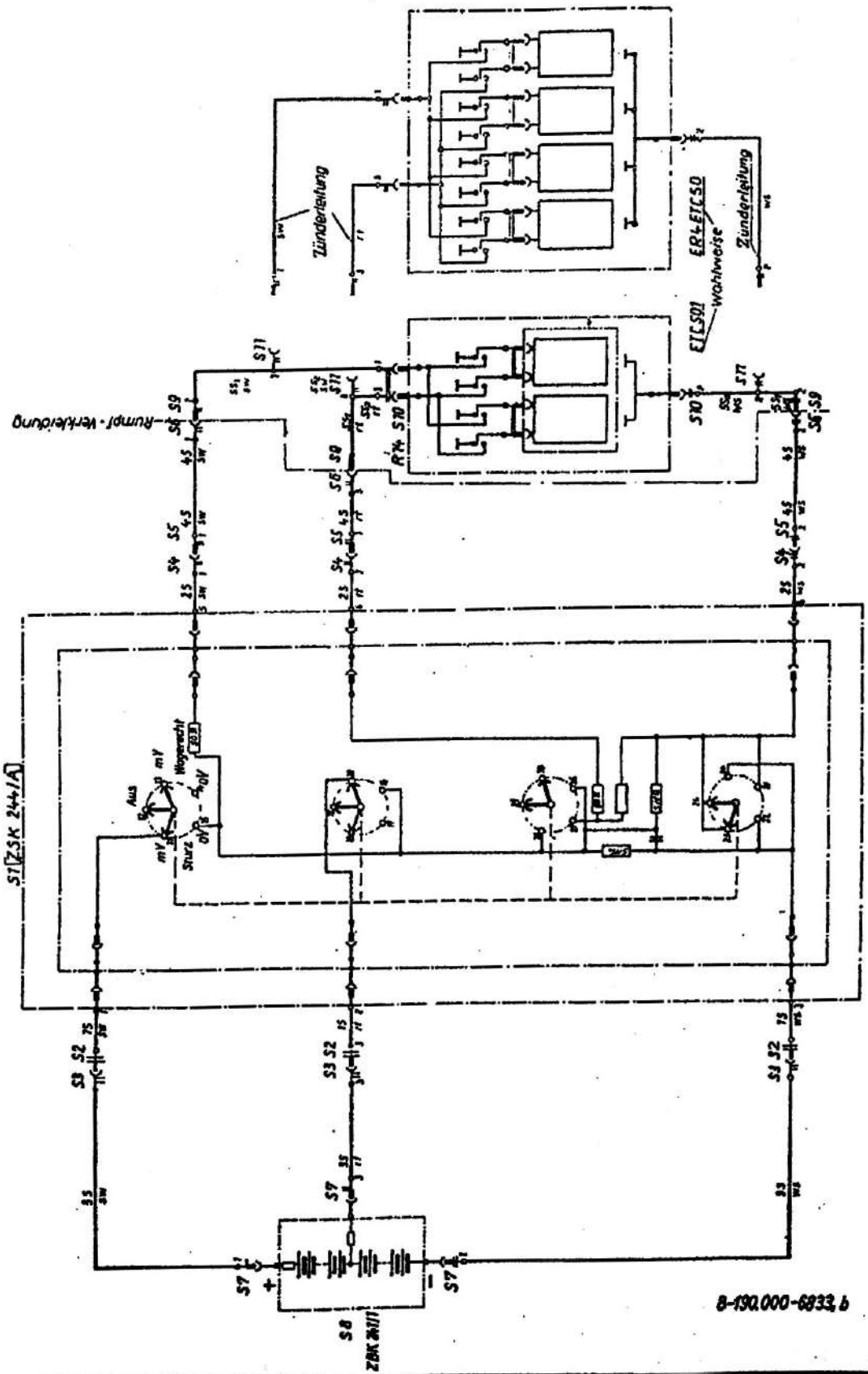

V 2

8 E Kraftstoffpumpen
55 E Kraftstoffpumpen
15 E Kraftstoffpumpen
31 E Luftschraubenverstellung
464 E Luftschraubenverstellung

V 43

58 E Höhentrimmung
73 E Höhentrimmung

V 115

344 E Landeklappenüberwachung
114 E Fahrwerkbetätigung und -überwachung
270 E Landeklappenantrieb
70 E Fahrwerkantrieb, Schaltschütz E 30
92 E Fahrwerkantrieb, Motor

V 116

353 E Landeklappenüberwachung
107 E Fahrwerkbetätigung und -überwachung
291 E Landeklappenbetätigung
309 E Landeklappenbetätigung
335 E Landeklappenantrieb
179 E Fahrwerkantrieb, Schaltschütz E 27
84 E Fahrwerkantrieb, Motor E 32

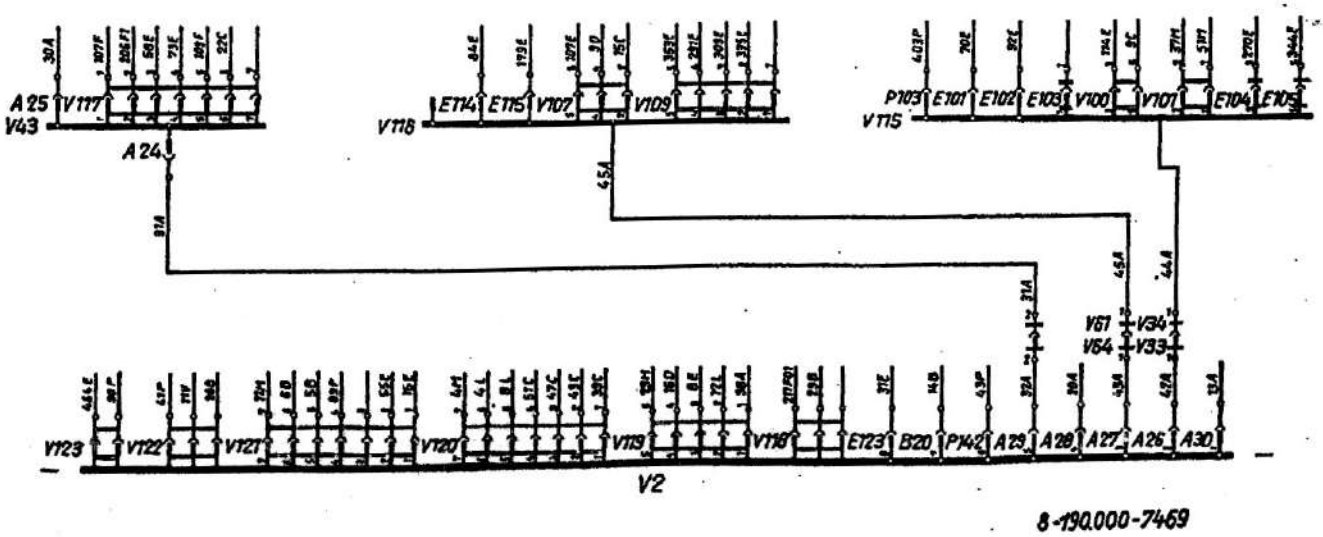

8-190.000-7469

Zeichnung Nr. 12
Anschlußplan, Aufbauverteiler V 1

V1

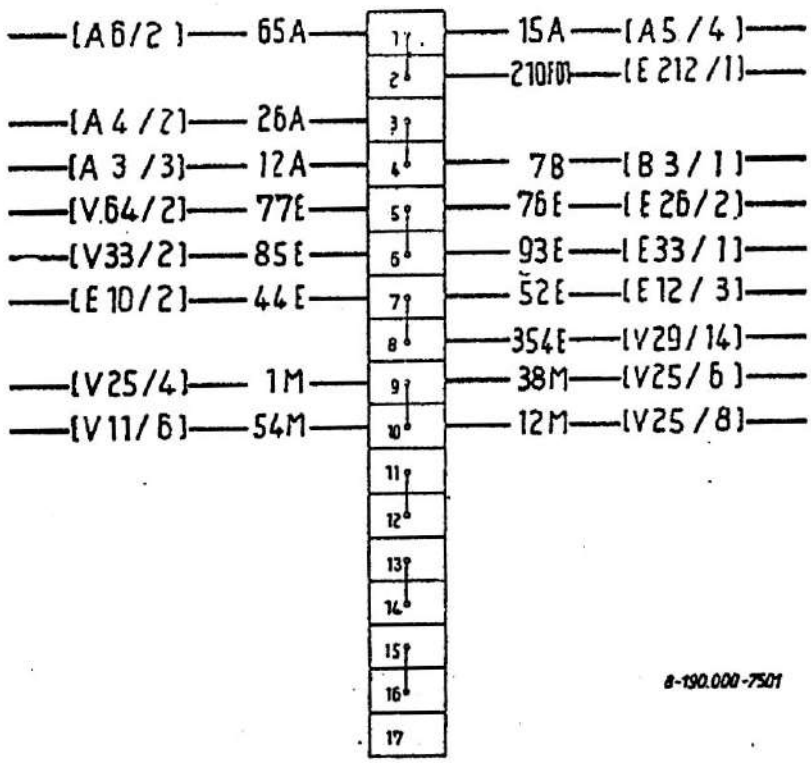

8-190.000-7501

V2

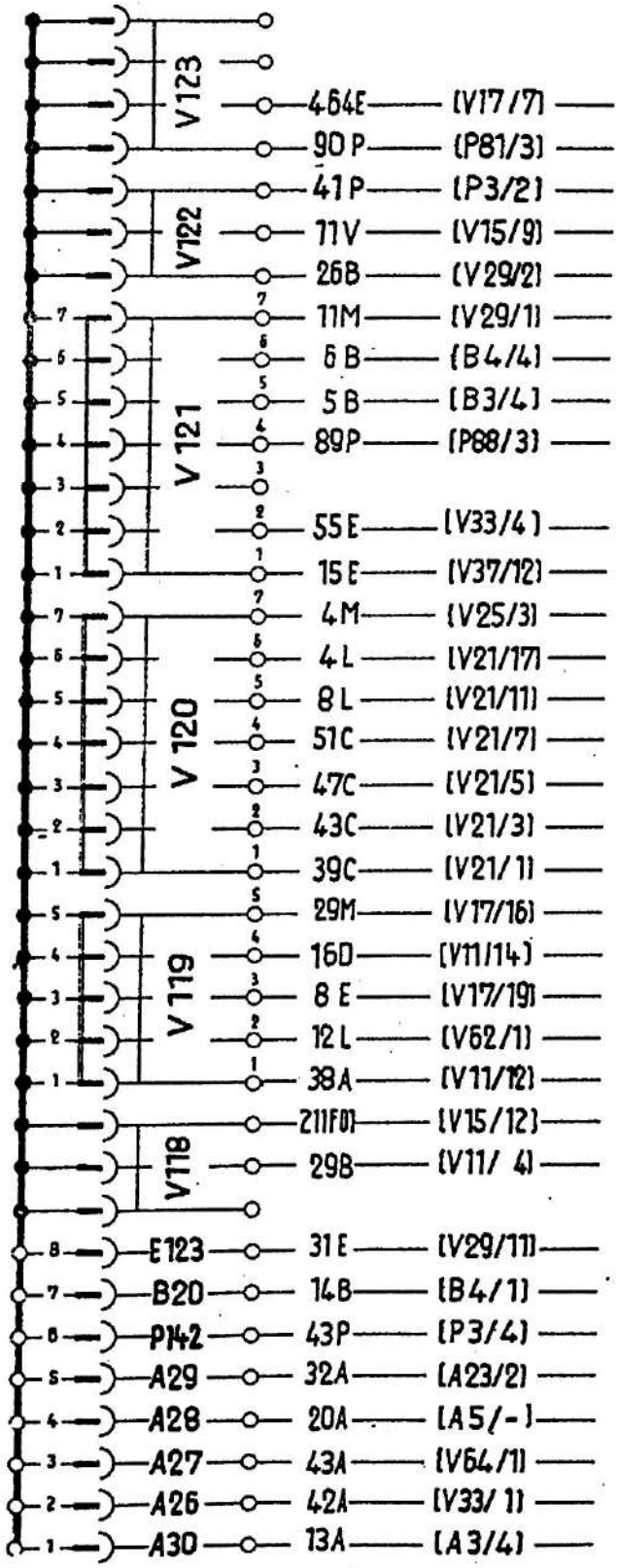

8-190.000-7502 BL1

V3

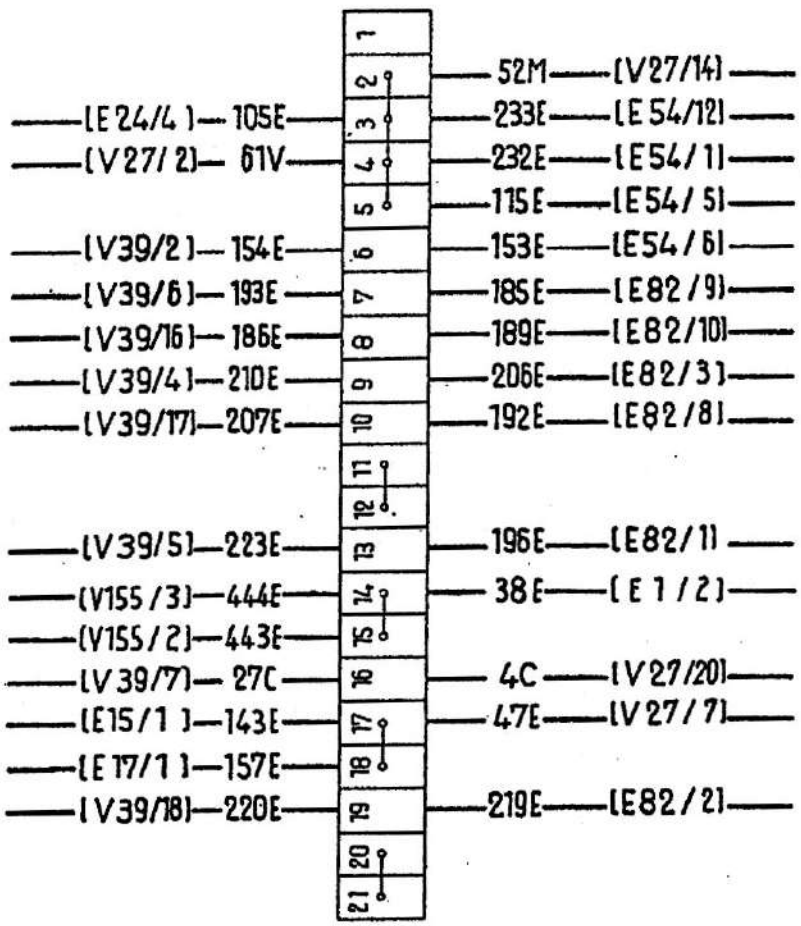

8-190.000-6934.a

V4

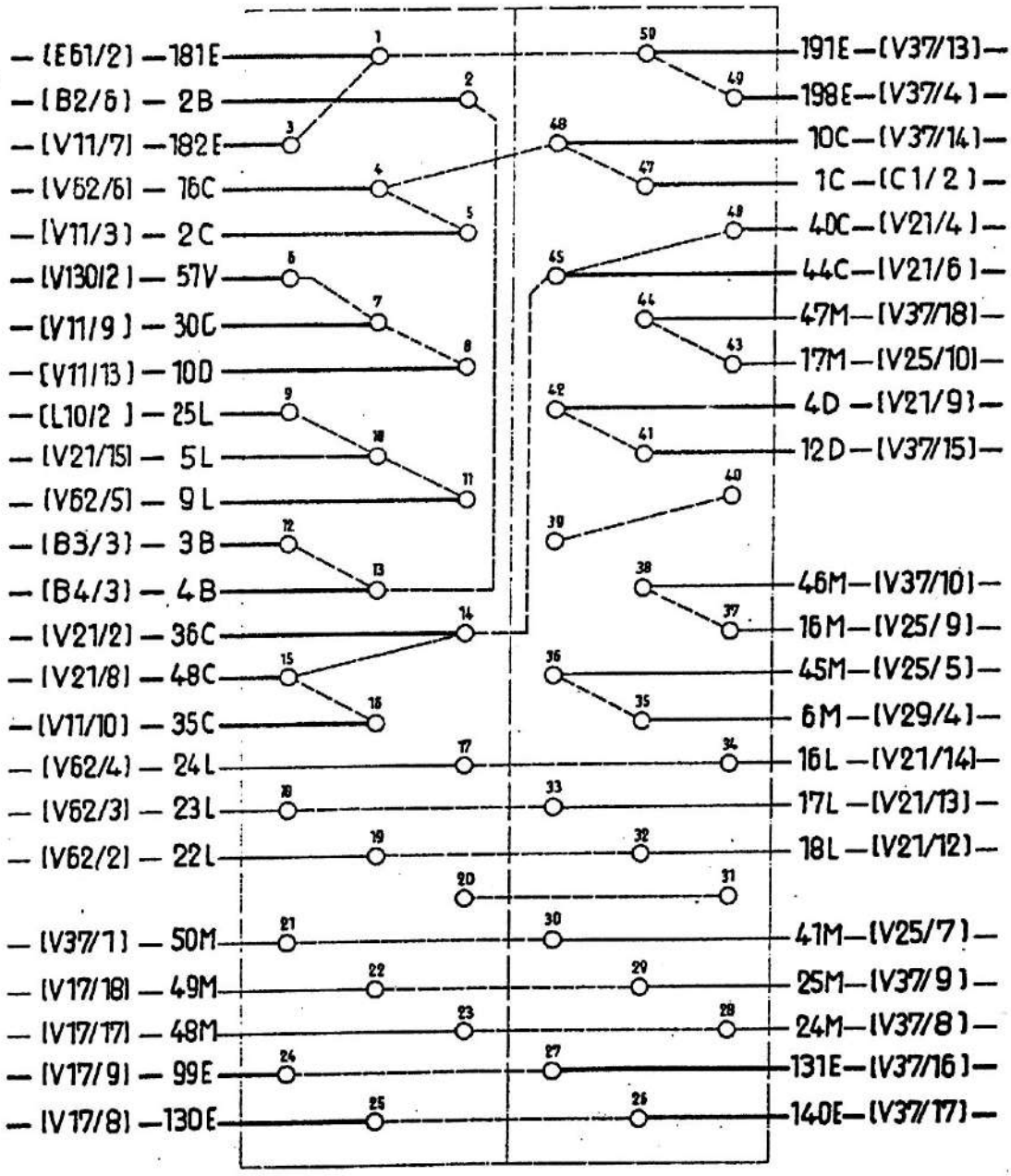

8-190.000-6996, b

Zeichnung Nr. 16
Anschlußplan, Aufreihtrennstelle V 43

V43

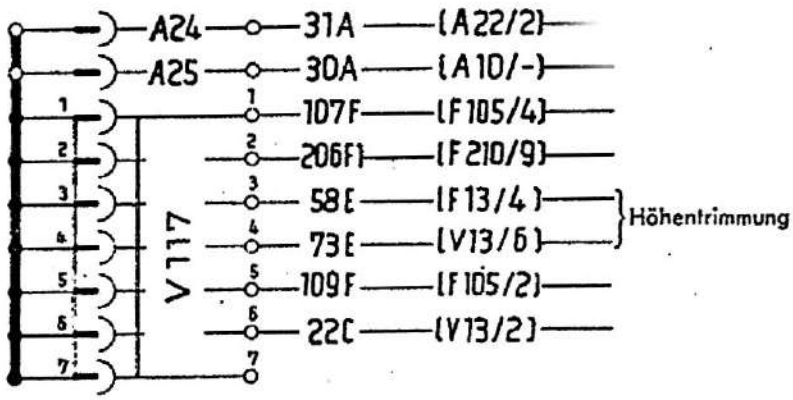

8-190.000-7503

V 115

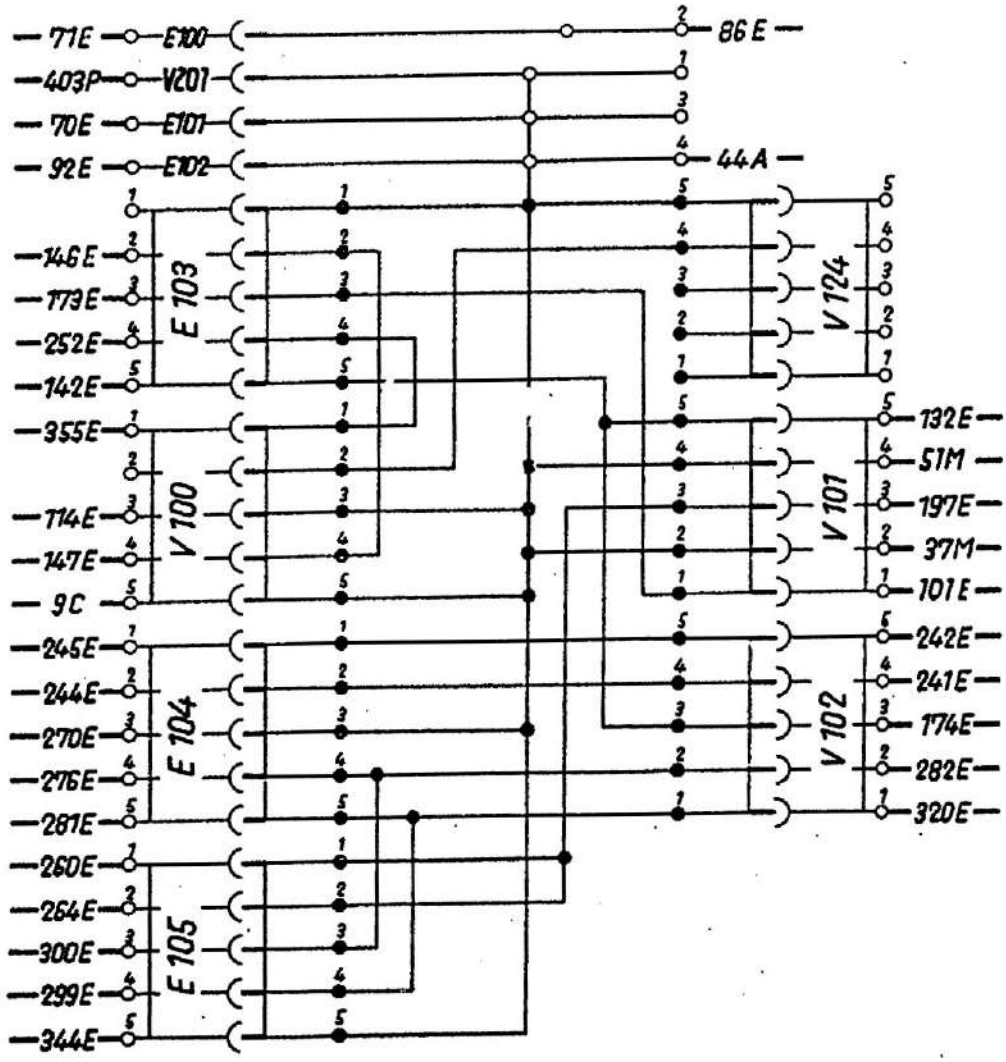

Gilt nur für Fw 190 A-6

V 115

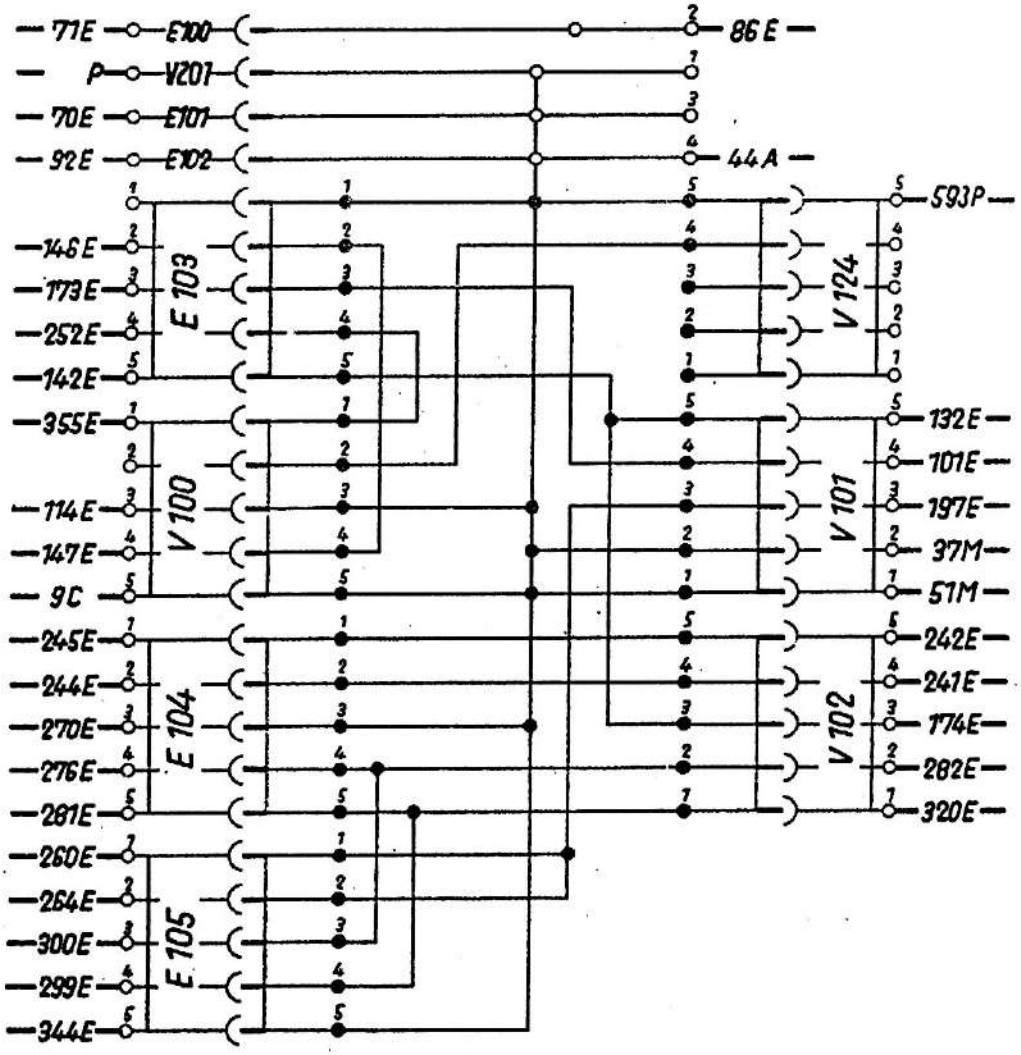

8-190.000-7583

Gilt nur für Fw 190 A-6/R1

V116

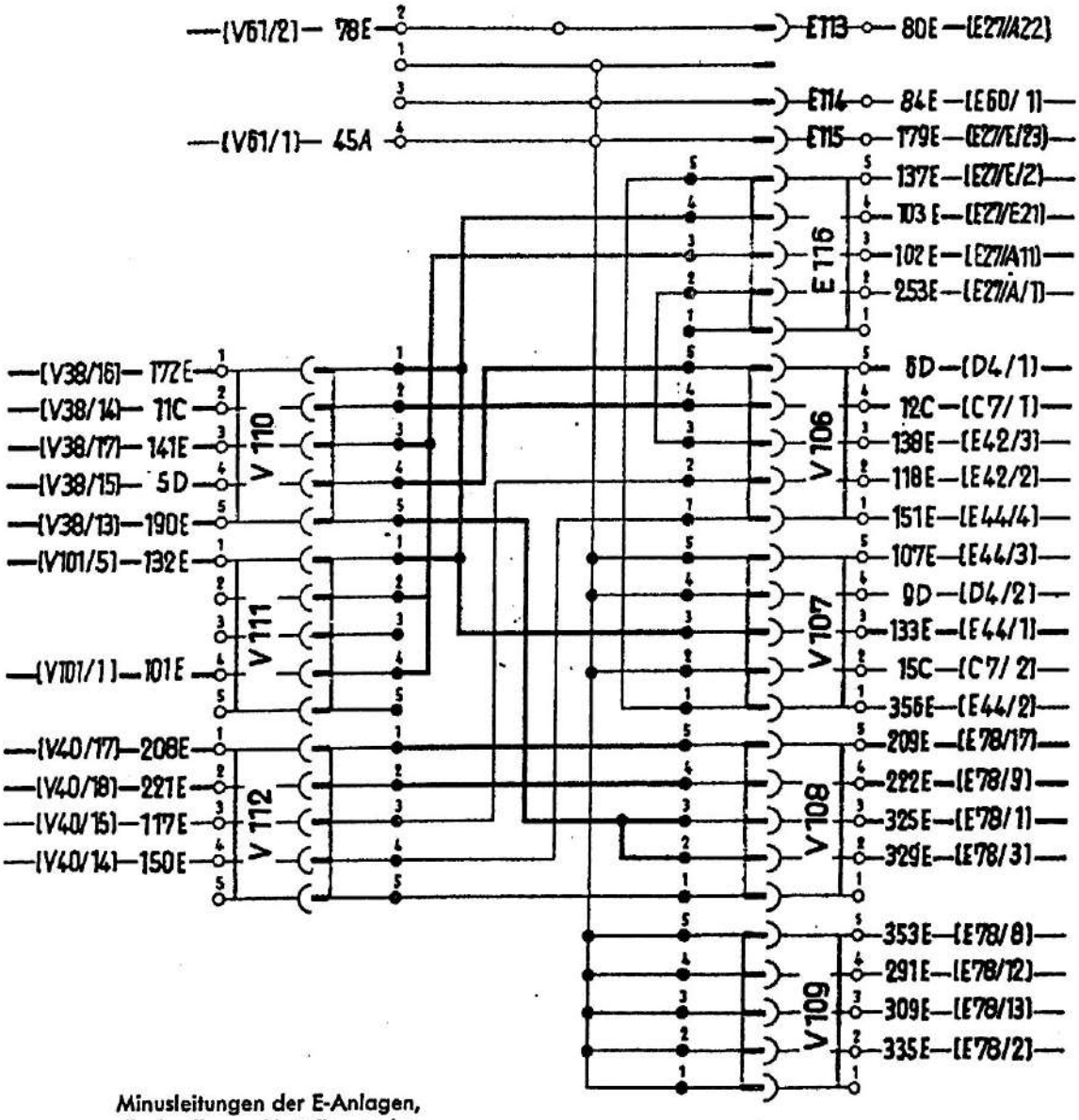

Minusleitungen der E-Anlagen,
die in diesem Verteiler enden

84 E Fahrwerkantrieb, Motor
107 E Fahrwerkbetätigung und -überwachung
179 E Fahrwerkantrieb, Schaltschütz E 27
291 E Landeklappenbetätigung
309 E Landeklappenbetätigung
335 E Landeklappenantrieb
353 E Landeklappenüberwachung

8-190.000-6919,a

Gilt nur für Fw 190 A-6

V116

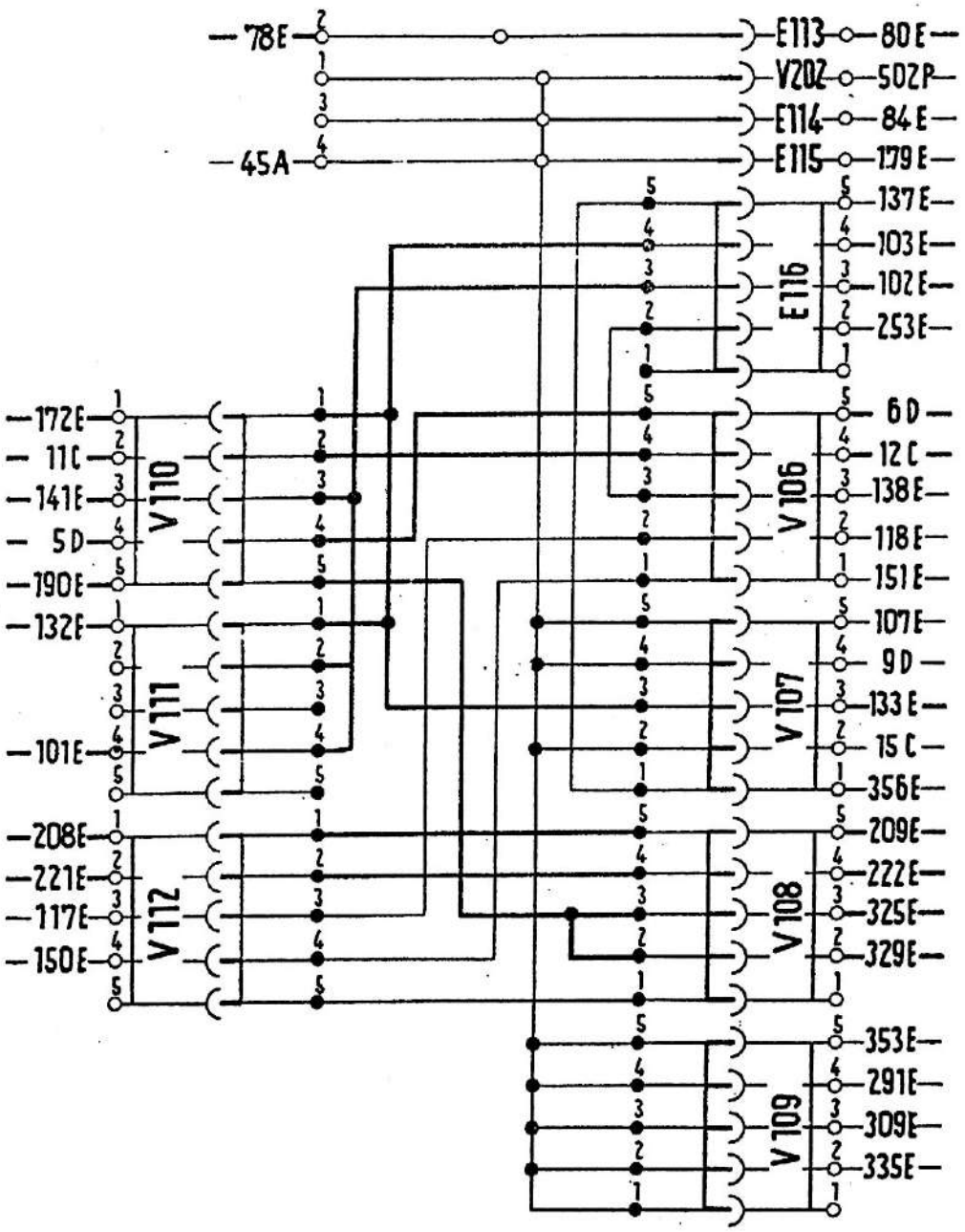

8-190.000-7584

Gilt nur für Fw 190 A-6/R1

V 125

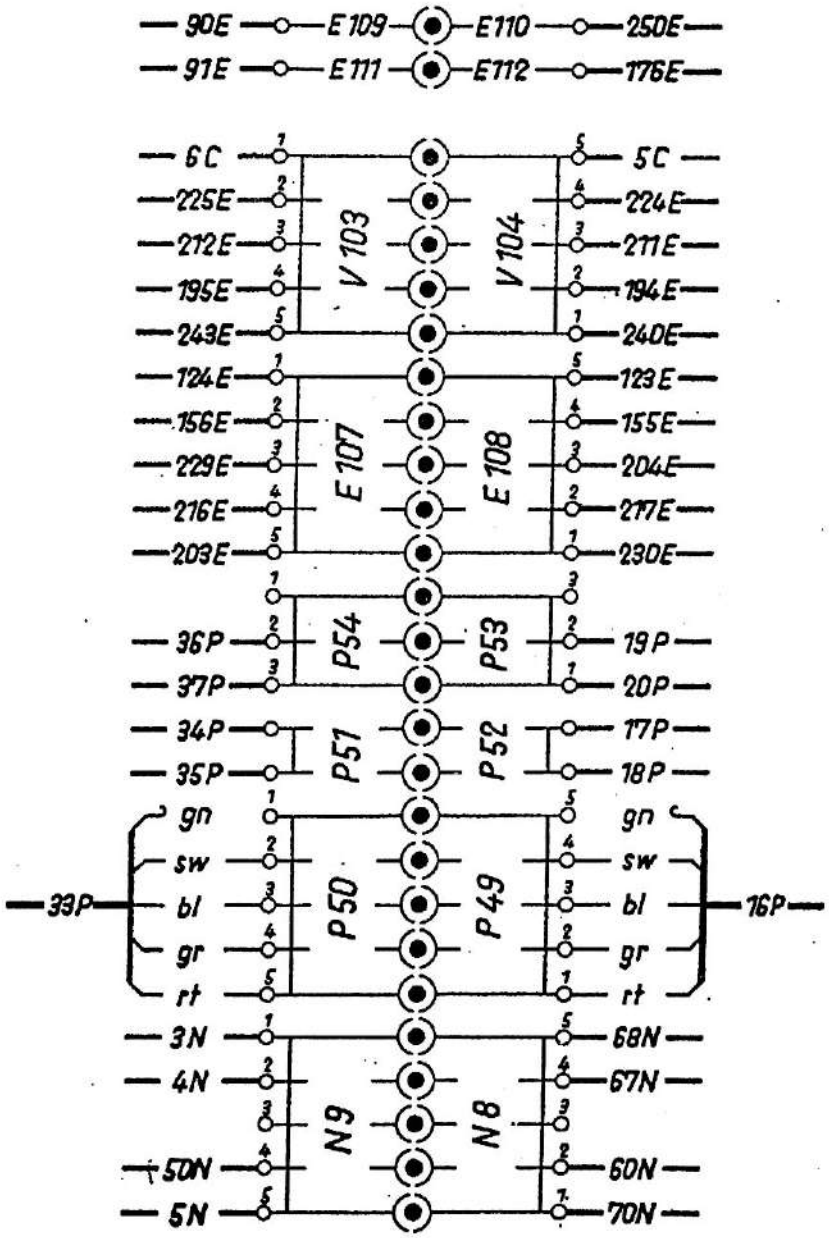

8-190.000-7467

Gilt nur für Fw 190 A-6

V 125

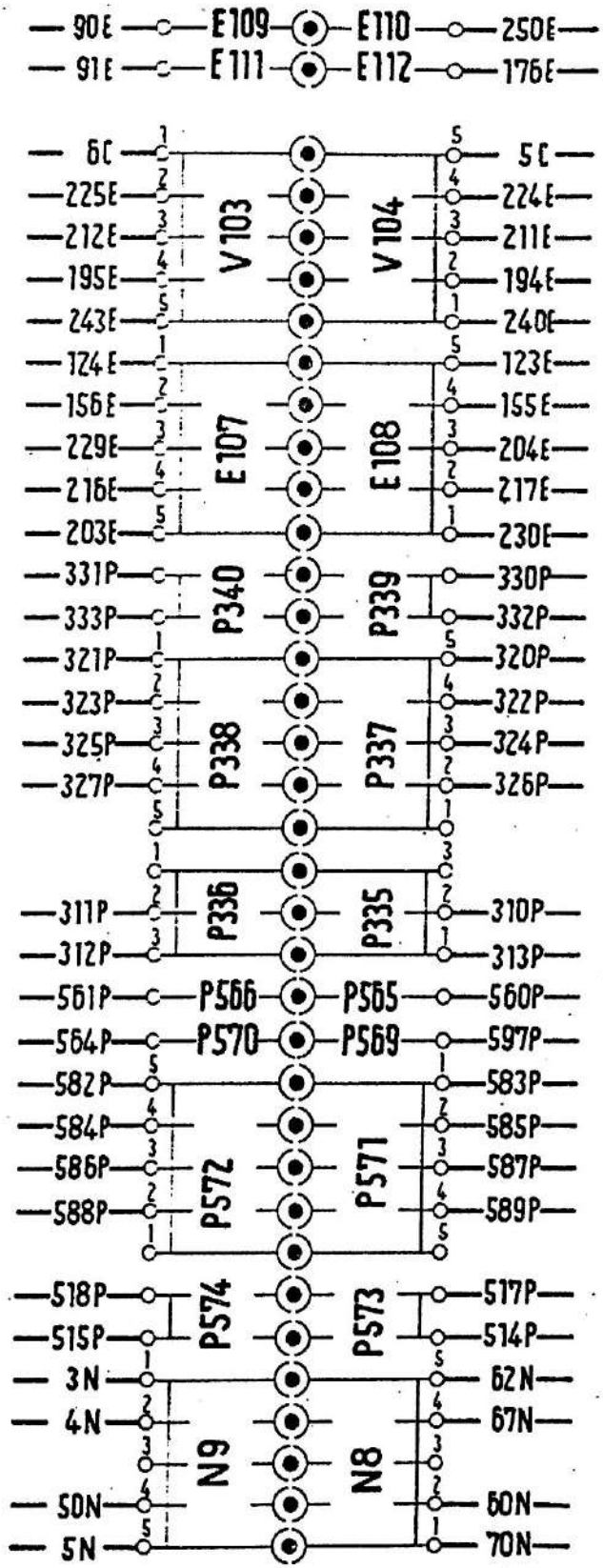

8-190.000-7581

Gilt nur für Fw 190 A-6/R

V 126

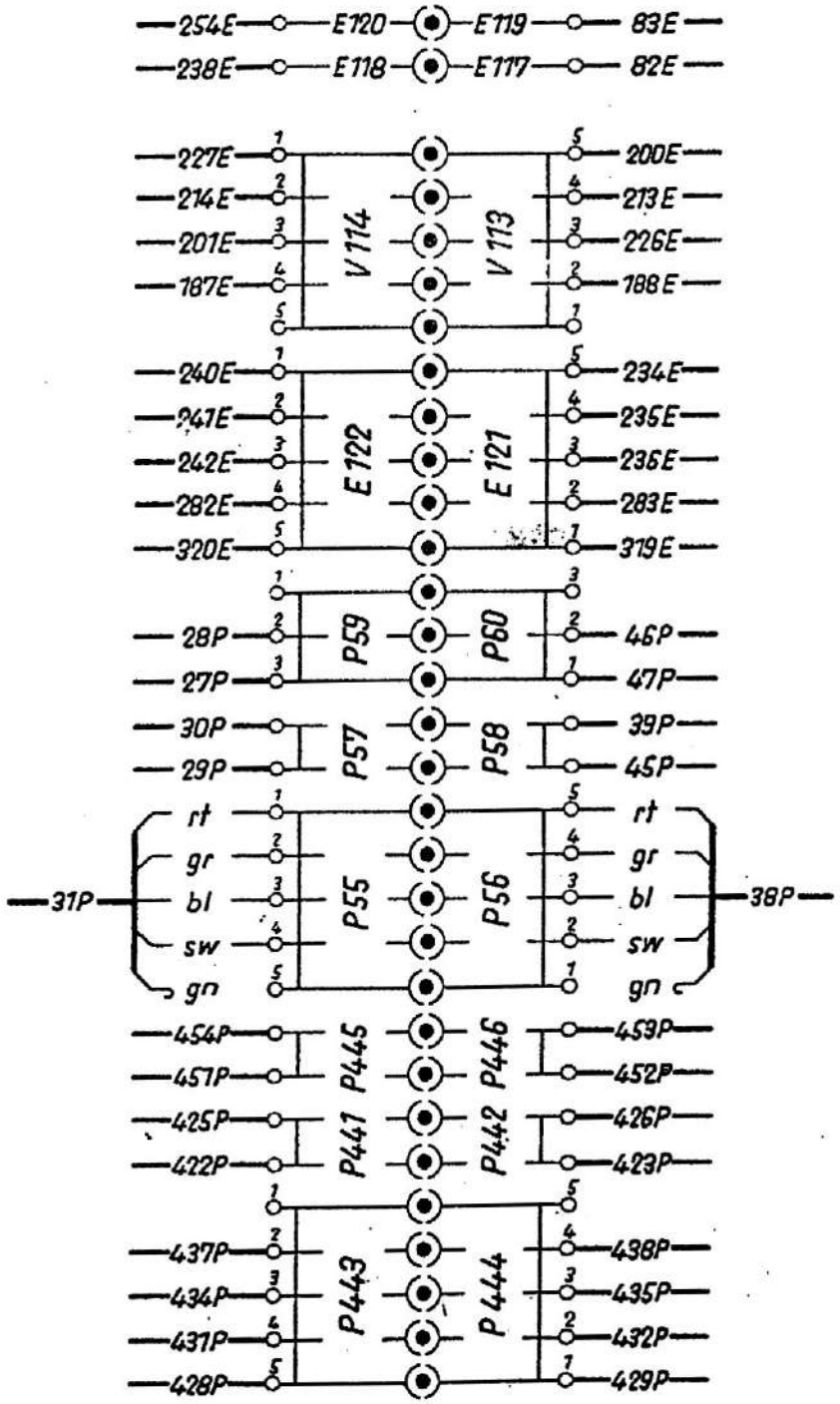

Gilt nur für Fw 190 A-6

V126

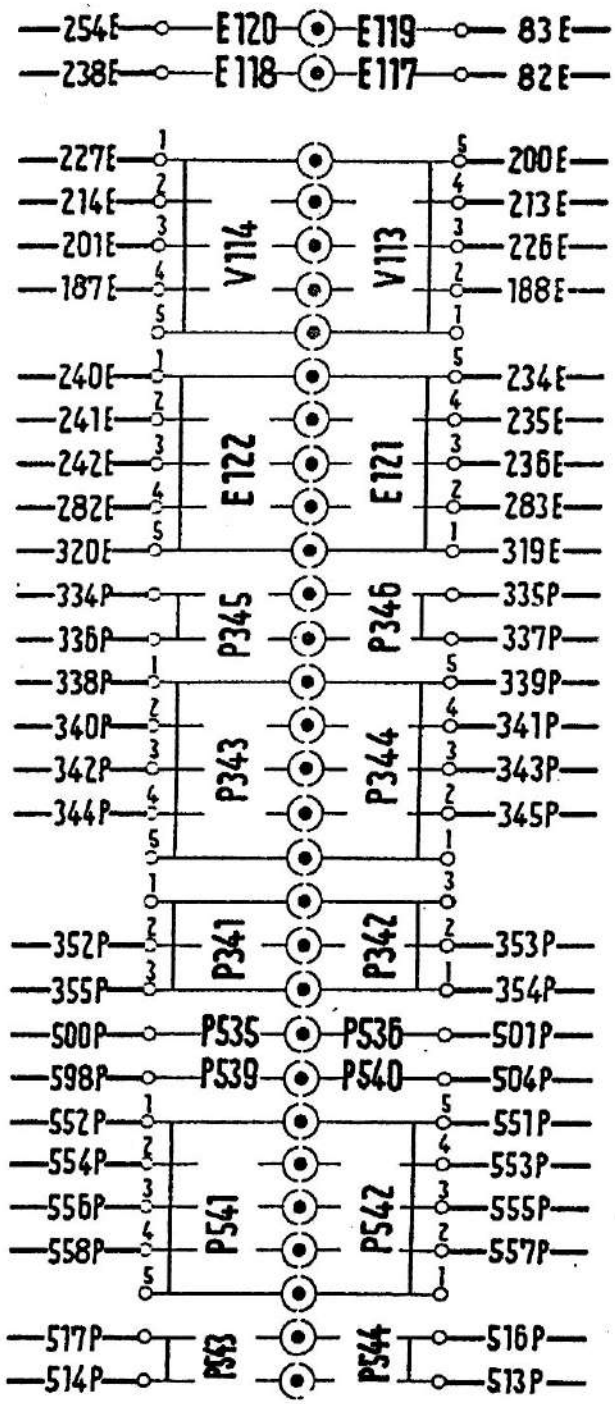

Gilt nur für Fw 190 A-6/R1
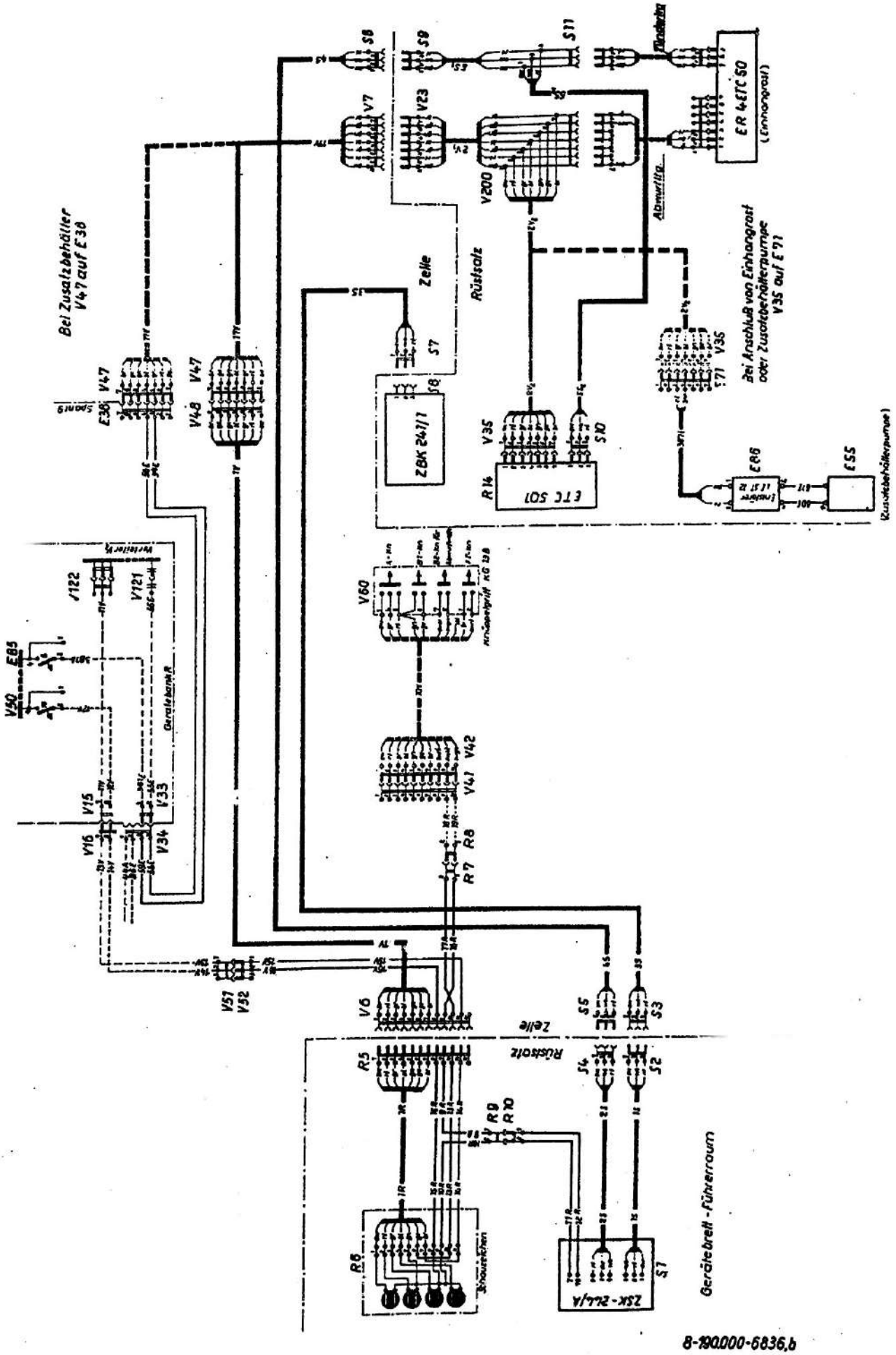
Zeichnung Nr. 21
Bauschaltplan, Abwurfwaffe und Rüstsatz